ELLPREX (короткое название ELL)

Стальные жаротрубные двухходовые котлы с реверсом пламени работающие с горелками на газе, либо с жидко топливными горелками

ELL 170	**ELL 240**	**ELL 290**	**ELL 340**	**ELL 420**
ELL 510	**ELL 630**	**ELL 760**	**ELL 870**	**ELL 970**
ELL 1100	**ELL 1320**	**ELL 1570**	**ELL 1850**	**ELL 2200**
ELL 2650	**ELL 3000**	**ELL 3500**	**ELL 4000**	**ELL 4500**
ELL 5000	**ELL 5500**	**ELL 6000**		

ОПИСАНИЕ

• ШИРОКИЙ ДИАПАЗОН МОЩНОСТЕЙ, ОТ 170 КВТ ДО 6000 КВТ
• ГИБКОСТЬ ПРИ ПРИМЕНЕНИИ
• ПОЛОЖЕНИЕ ТРУБНОГО ПУЧКА ВЫШЕ КАМЕРЫ СГОРАНИЯ:
ЭТО СОКРАЩАЕТ ЯВЛЕНИЕ КОНДЕНСАЦИИ. КРОМЕ ТОГО, ВОЗМОЖНОЕ НАКОПЛЕНИЕ ШЛАМОВ В СИСТЕМЕ ТЕПЛОСНАБЖЕНИЯ НЕ ПОВЛИЯЮТ НА ЖАРОВЫЕ ТРУБЫ, ГАРАНТИРУЯ БОЛЬШОЕ РАССТОЯНИЕ МЕЖДУ НИЖНЕЙ ЧАСТЬЮ ВНЕШНЕЙ ОБЕЧАЙКИ, КАМЕРЫ СГОРАНИЯ И ЖАРОВЫХ ТРУБ.

ОПТИМИЗАЦИЯ ТЕПЛООБМЕНА ПО СРЕДСТВОМ НАПРАВЛЕНИЯ ПОТОКА ВОДЫ В КОТЛЕ.
ХОЛОДНАЯ ВОДА «ОБРАТКИ» ПОПАДАЕТ НА СПЕЦИАЛЬНУЮ ПЕРЕГОРОДКУ - РАСПРЕДЕЛИТЕЛЬ С ТЕМ, ЧТОБЫ НАПРАВИТЬ ПОТОК ТЕПЛОНАСИТЕЛЯ НА НАИБОЛЕЕ ТЕРМИЧЕСКИ НАГРУЖЕННЫЕ ДЕТАЛИ (ПЕРЕДНЯЯ ТРУБНАЯ РЕШЕТКА, ПЕРЕДНЯЯ ЗОНА ДЫМОГАРНЫХ ТРУБ И ТОПКИ).

1. Эллиптическая форма внешней обечайки (до 970 кВт): что создает следующие преимущества:
- Уменьшение ширины котла
- Положение трубного пучка над топкой, что сокращает возможную конденсацию
- Сохранение "жизненно важных частей котла" от накопления шлама, которые могут присутствовать в системе теплоснабжения
2. Жаровые трубы с эффектом анти-конденсации

Это меры, принимаемые для уменьшения образования кислотного конденсата (и, соответственно для увеличения срока эксплуатации котла), в частности жаровые трубы в местах их сварного соединения с задней трубной решеткой котлового блока, имеют более глубокую заделку трубы в саму решетку, в результате чего достигается эффект «охлаждающего ребра». Благодаря ему, сконцентрированное тепло направляется в сторону сварного шва, и таким образом высушивает внутренний конденсат.

3. Цилиндрическая «плавающая» топка, для избежание термо-механических напряжений, от модели 760 кВт
- Большая эластичность
- Больший срок службы

4. Дно камеры сгорания с ребрами жесткости, выполняющие, в том числе функцию тепло съемных элементов.
- Повышение КПД
- Большая механическая прочность

5. Дверь котла с самоцентровкой и возможностью открытия в правую либо левую сторону
6. Тепловая изоляция дверей котла выполнена из суперлегкого жаропрочного цемента до ELL 970
- Высокая тепловая изоляция
- Меньший вес
- Большее сопротивление теплопередачи по сравнению с другими котлами

7. ТЕПЛОВАЯ ИЗОЛЯЦИЯ КОРПУСА КОТЛА из минеральной ваты толщиной 80 мм
8. ЦИЛИНДРИЧЕСКАЯ НАРУЖНАЯ ОБШИВКА, для моделей от 4500 кВт
9. ОБШИВКА КОТЛА ПОКРАШЕНА ЭПОКСИДНОПОЛИЭСТЕРНОЙ ПОРОШКОВОЙ КРАСКОЙ
10. ПУЛЬТ УПРАВЛЕНИЯ КОТЛОМ двух типов: ТЕРМОСТАТИЧЕСКИЙ и ЭЛЕКТРОННЫЙ
11. ПРОСТОТА ПРИ ТРАНСПОРТИРОВКЕ БЛАГОДАРЯ ПРОЧНЫМ ЛОНЖЕРОНАМ СТАНИНЫ
12. ВОЗМОЖНОСТЬ ДОПОЛНИТЕЛЬНОГО ВЫБОРА ПУЛЬТОВ УПРАВЛЕНИЯ ДЛЯ РАБОТЫ КОТЛОВ В КАСКАДЕ

ELLPREX (короткое название ELL)

ТЕХНИЧЕСКИЕ ХАРАКТЕРИСТИКИ

Стальные жаротрубные, двух ходовые котлы с реверсом пламени ,для работы с газовыми и жидко топливными горелками

- Тепловой мощностью от 170 кВт до 6000 кВт

ELL 170	**ELL 240**	**ELL 290**	**ELL 340**	**ELL 420**	**ELL 510**
ELL 630	**ELL 760**	**ELL 870**	**ELL 970**	**ELL 1100**	**ELL 1320**
ELL 1570	**ELL 1850**	**ELL 2200**	**ELL 2650**	**ELL 3000**	**ELL 3500**
ELL 4000	**ELL 4500**	**ELL 5000**	**ELL 5500**	**ELL 6000**	

- Реверс пламени в камере сжигания
- Корпус котла эллиптической формы (до модели 970 кВт)
- ЦИЛИНДРИЧЕСКАЯ НАРУЖНАЯ ОБШИВКА, ДЛЯ МОДЕЛЕЙ (ОТ МОДЕЛИ 4500 КВТ)
- Котел может быть внесен непосредственно через двери ограниченной ширины 80 см (до модели 630)
- Котел может быть внесен непосредственно через двери ограниченной ширины, 110 см (для моделей 760-870-970)
- Высокая устойчивость к образованию конденсату
- Осевой линии камеры сгорания ниже центральной линии корпуса котла
- «Плавающая» камера сгорания, топка приварена только к передней стенке котлового блока, при этом задняя часть остается свободной, и может деформироваться в осевом направлении (от модели 510 кВт)
- Эффект «охлаждающего ребра» предотвращает появление конденсата (патент Unical).
- Оптимальные эксплуатационные затраты благодаря низкому противодавлению камеры сгорания.
- Высокая механическая прочность, благодаря «плавающий» камере сгорания.
- Анти-конденсатные спиральные турбулизаторы
- Уменьшение потерь тепла через корпус в связи с увеличенной толщиной тепловой изоляции 80 мм из минеральной ваты и дверей из ультра-легкого жаропрочного бетона (до модели 970 кВт).
- Регулируемая дверь с двойным открытием (в правую или левую сторонаы).
- Сертифицирован и имеет разрешение на использование
- Панель управления котла термостатического типа, (электронная по запросу)
- Прост в монтаже.
- Изготовлен в соответствии с EN 303 часть 1 – жаровые трубы из цельнотянутой углеродистой стали по DIN 1626

* В случае использования тяжелых нефтепродуктов , с макс. вязкостью 7 ° E при 50 ° C, мощность должна быть уменьшена на 13 - 15%.

PROFESSIONAL BOILERS

РАБОТА

Жаротрубный котел ELLPREX имеет тупиковую камеру сгорания, в которой происходит горение, откуда продукты сгорания реверсно проходят к двери котла и попадают в жаровые трубы, от туда в сборник дымовых газов и дымовой канал.

Во время работы горелки, во всем диапазоне мощности котла, камера сгорания, находится под избыточным давлением.

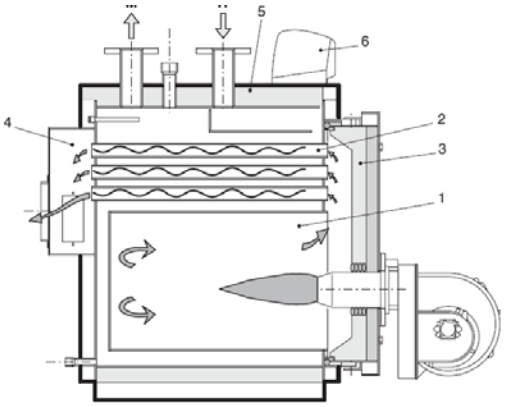

1. Камера сжигания
2. Жаровые трубы с турболизаторами
3. Дверь котла
4. Сборник дымовых газов
5. Тепловая изоляция тела котла
6. Панель управления

Размеры ELLPREX 170 - 630

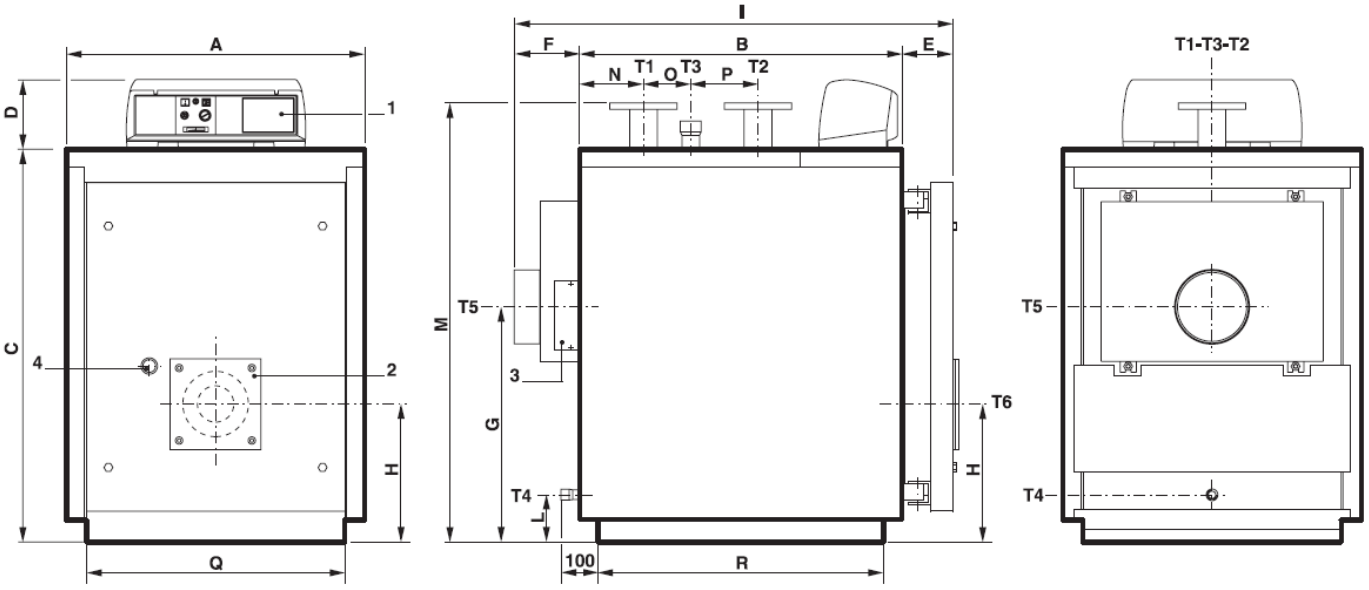

1 Панель управления
2 Плита горелки
3 «Лючок» для чистки сборного короба дымовых газов
4 Смотровое окно для контроля пламени

T1 «Подача»
T2 «Обратка»
T3 Подключение предохранительного клапана

T4 Слив котла
T5 Подключение дымохода
T6 Подключение горелки

ELL	РАЗМЕРЫ и ТЕХНИЧЕСКИЕ ХАРАКТЕРИСТИКИ															
МОДЕЛЬ	A мм	B мм	C мм	D мм	E мм	F мм	G мм	H мм	I мм	L мм	M* мм	N мм	O мм	P мм	Q* мм	R* мм
ELL 170	820	885	1082	190	139	190	648	380	1214	130	1210	175	130	185	710	785
ELL 240	820	1145	1082	190	139	190	648	380	1474	130	1210	175	390	185	710	1045
ELL 290	860	1080	1182	190	139	190	708	400	1411	130	1310	215	210	250	750	982
ELL 340	860	1210	1182	190	139	190	708	400	1541	130	1310	215	340	250	750	1112
ELL 420	890	1275	1352	190	139	190	748	440	1606	125	1485	255	285	315	780	1177
ELL 510	890	1470	1352	190	139	190	748	440	1801	125	1485	255	480	315	780	1372
ELL 630	890	1780	1352	190	139	190	748	440	2113	125	1485	255	790	315	780	1682
(*)Минимальные размеры для доступа в котельную																

ELL	Номинальная мощность	Максимальная мощность	Объем воды	Гидравлическое сопротивление (**)	Аэродинамическое сопротивление	Макс. рабочее давление	Вес	ПОДКЛЮЧЕНИЯ				
Модель	кВт	кВт	л	м вод.ст	мм вод.ст	бар	кг	T1-T2 UNI 2278 PN16	T3 ISO 7/1	T4 ISO 7/1	T5 Øi mm	T6 Ø mm
ELL 170	130÷170	140÷186	190	0,09÷0,15	9÷15	6	435	DN 65	Rp 1 ½	Rp ¾	200	180
ELL 240	180÷240	195÷262	2 51	0,19÷0,33	15÷28	6	510	DN 65	Rp 1½	Rp ¾	200	180
ELL 290	220÷290	239÷317	2 64	0,12÷0,21	13÷25	6	588	DN 80	Rp 2	Rp ¾	250	220
ELL 340	255÷340	277÷371	298	0,16÷0,28	17÷34	6	629	DN 80	Rp 2	Rp ¾	250	220
ELL 420	315÷420	342÷459	3 98	0,09÷0,17	16÷29	6	796	DN 100	Rp 2	Rp ¾	250	220
ELL 510	385÷510	418÷557	462	0,14÷0,25	24÷43	6	919	DN 100	Rp 2	Rp ¾	250	220
ELL 630	480÷630	520÷688	565	0,21÷0,38	32÷55	6	1049	DN 100	Rp 2	Rp ¾	300	220

РАЗМЕРЫ ELLPREX 760 - 970

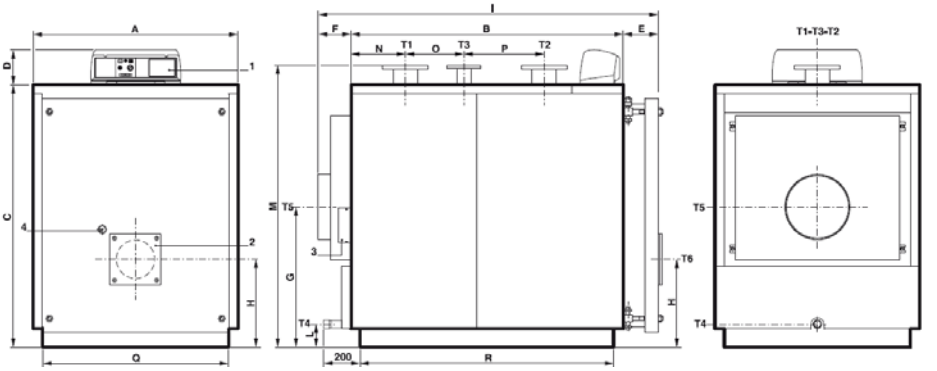

1 Панель управления
2 Плита горелки
3 «Лючок» для чистки сборного короба дымовых .газов
4 Смотровое окно для контроля пламени

T1 «Подача»
T2 «Обратка»
T3 Подключение предохранительного клапана

T4 Слив котла
T5 Подключение дымохода
T6 Подключение горелки

ELL	РАЗМЕРЫ и ТЕХНИЧЕСКИЕ ХАРАКТЕРИСТИКИ															
	A	B	C	D	E	F	G	H	I	L	M*	N	O	P	Q*	R*
Модель	мм	мм	мм	мм	мм	мм	мм	мм	мм	мм	мм	мм	мм	мм	мм	мм
ELL 760	1122	1605	1432	190	195	190	765	480	1989	125	**1540**	298	435	440	**1020**	**1504**
ELL 870	1122	1800	1432	190	195	190	765	480	2184	125	**1540**	298	630	440	**1020**	**1699**
ELL 970	1122	1995	1432	190	195	190	765	480	2379	125	**1540**	298	825	440	**1020**	**1894**
(*)Минимальные размеры для доступа в котельную																

ELL	Номинальная мощность	Максимальная мощность	Объем воды	Гидравлическое сопротивление (**)	Аэродинамическое сопротивление	Макс. рабочее давление	Вес	ПОДКЛЮЧЕНИЯ				
Модель	кВт	кВт	л	м вод.ст	мм вод.ст	бар	кг	T1- T2 UNI 2278 PN16	T3 UNI 2278 PN16	T4 ISO 7/1	T5 Øi mm	T6 Ø mm
ELL 760	580÷760	630÷830	671	0,15÷0,26	29÷51	6	1341	DN 125	DN 65	Rp 1¼	350	270
ELL 870	660÷870	715÷950	753	0,19÷0,33	33÷57	6	1447	DN 125	DN 65	Rp 1¼	350	270
ELL 970	750÷970	815÷1060	836	0,24÷0,41	29÷49	6	1553	DN 125	DN 65	Rp 1¼	350	270

РАЗМЕРЫ ELLPREX 1100 - 2650

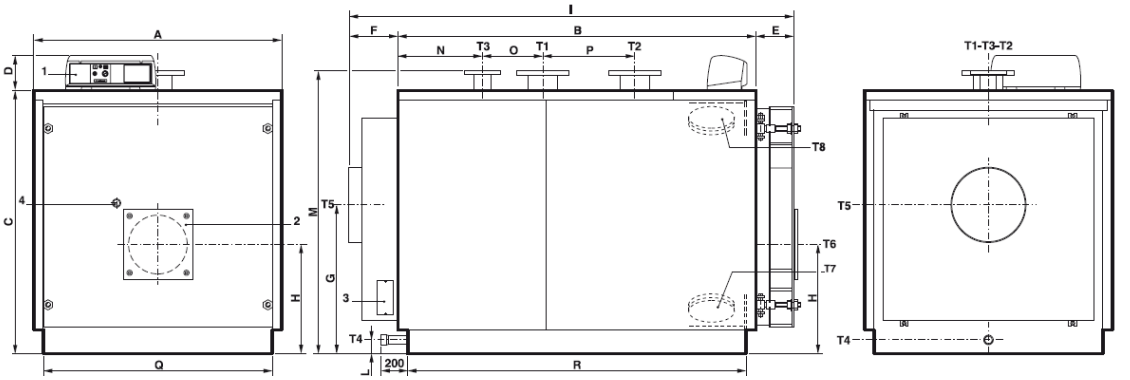

1 Панель управления
2 Плита горелки
3 «Лючок» для чистки сборного короба дымовых газов
4 Смотровое окно для контроля пламени

T1 «Подача»
T2 «Обратка»
T3 Подключение предохранительного клапана
T4 Слив котла

T5 Подключение дымохода
T6 Подключение горелки
T7 Ревизия
T8 Продувка

ELL	РАЗМЕРЫ и ТЕХНИЧЕСКИЕ ХАРАКТЕРИСТИКИ															
Модель	A мм	B мм	C мм	D мм	E мм	F мм	G мм	H мм	I мм	L мм	M* мм	N мм	O мм	P мм	Q* мм	R* мм
ELL 1100	1352	1952	1432	190	207	187	810	595	2346	180	**1540**	461	330	500	**1250**	**1846**
ELL 1320	1352	2292	1432	190	207	187	810	595	2686	180	**1540**	461	670	500	**1250**	**2186**
ELL 1570	1462	2282	1542	190	227	272	880	640	2781	75	**1650**	561	510	550	**1360**	**2176**
ELL 1850	1462	2652	1542	190	227	272	880	640	3151	75	**1650**	561	880	550	**1360**	**2546**
ELL 2200	1622	2692	1702	190	259	274	950	690	3225	75	**1810**	661	670	700	**1520**	**2590**
ELL 2650	1622	3014	1702	190	258	273	950	690	3545	75	**1810**	662	990	700	**1520**	**2910**
(*)Минимальные размеры для доступа в котельную																

ELL	Номинальная мощность	Максимальная мощность	Объем воды	Гидравлическое сопротивление (**)	Аэродинамическое сопротивление	Макс. рабочее давление	Вес	ПОДКЛЮЧЕНИЯ				
Модель	кВт	кВт	л	м вод.ст	мм вод.ст	бар	кг	T1- T2 UNI 2278 PN16	T3 UNI 2278 PN16	T4 ISO 7/1	T5 Øi mm	T6 Ø mm
ELL 1100	860÷1100	935÷1200	1040	0,18÷0,30	32÷52	6	1821	DN 150	DN 80	Rp 1½	400	320
ELL 1320	1000÷1320	1087÷1442	1242	0,20÷0,35	38÷67	6	2030	DN 150	DN 80	Rp 1½	400	320
ELL 1570	1200÷1570	1304÷1715	1418	0,19÷0,33	35÷60	6	2780	DN 175	DN 100	Rp 1½	450	320
ELL 1850	1400÷1850	1520÷2020	1617	0,26÷0,45	42÷73	6	3280	DN 175	DN 100	Rp 1½	450	320
ELL 2200	1700÷2200	1845÷2400	2086	0,21÷0,34	39÷65	6	4145	DN 200	DN 125	Rp 1½	520	380
ELL 2650	2000÷2650	2170÷2890	2324	0,28÷0,48	43÷76	6	4465	DN 200	DN 125	Rp 1½	520	380

РАЗМЕРЫ ELLPREX 3000 – 4000

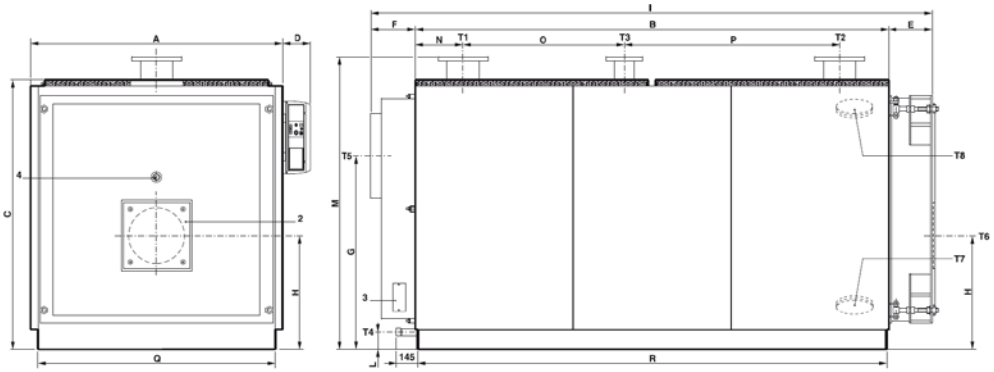

1 Панель управления
2 Плита горелки
3 «Лючок» для чистки сборного короба дымовых газов
4 Смотровое окно для контроля пламени

T1 «Подача»
T2 «Обратка»
T3 Подключение предохранительного клапана
T4 Слив котла

T5 Подключение дымохода
T6 Подключение горелки
T7 Ревизия
T8 Продувка

ELL	РАЗМЕРЫ и ТЕХНИЧЕСКИЕ ХАРАКТЕРИСТИКИ															
Modello	**A mm**	**B mm**	**C mm**	**D mm**	**E mm**	**F mm**	**G mm**	**H mm**	**I mm**	**L mm**	**M* mm**	**N mm**	**O mm**	**P mm**	**Q* mm**	**R* mm**
ELL 3000	1720	3230	1830	190	295	310	1315	772	3835	115	**1990**	325	1100	1470	**1620**	**3200**
ELL 3500	1970	3194	2090	190	325	360	1535	915	3879	144	**2271**	377	1060	1420	**1870**	**3164**
ELL 4000	1970	3594	2090	190	325	360	1535	915	4279	144	**2271**	777	1060	1420	**1870**	**3564**

(*)Минимальные размеры для доступа в котельную

ELL	Номинальная мощность	Максимальная мощность	Объем воды	Гидравлическое сопротивление (**)	Аэродинамическое сопротивление	Макс. рабочее давление	Вес	ПОДКЛЮЧЕНИЯ				
Модель	**кВт**	**кВт**	**л**	**м вод.ст**	**мм вод.ст**	**бар**	**кг**	**T1- T2 UNI 2278 PN16**	**T3 UNI 2278 PN16**	**T4 ISO 7/1**	**T5 Øi mm**	**T6 Ø mm**
ELL 3000	2300÷3000	2492÷3280	2667	0,36÷0,62	35÷60	6	5110	DN 200	DN 125	Rp 1½	570	380
ELL 3500	2700÷3500	2930÷3825	4142	0,54÷0,84	47÷74	6	6700	DN 200	DN 125	Rp 1½	620	400
ELL 4000	3040÷4000	3297÷4371	4455	0,54÷0,85	60÷80	6	7500	DN 250	DN 125	Rp 1½	620	400

РАЗМЕРЫ ELLPREX 4500 – 6000

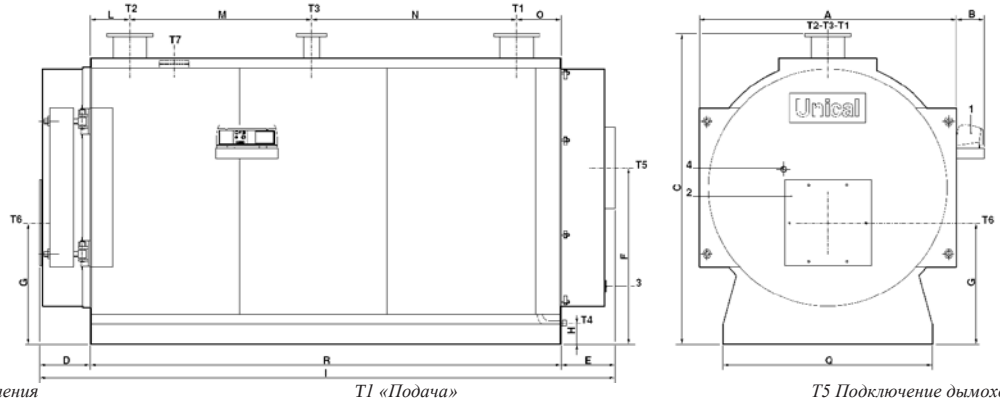

1 Панель управления
2 Плита горелки
3 «Лючок» для чистки сборного короба дымовых газов
4 Смотровое окно для контроля пламени

T1 «Подача»
T2 «Обратка»
T3 Подключение предохранительного клапана
T4 Слив котла

T5 Подключение дымохода
T6 Подключение горелки
T7 Продувка

ELLPREX	РАЗМЕРЫ и ТЕХНИЧЕСКИЕ ХАРАКТЕРИСТИКИ														
Модель	A мм	B мм	C* мм	D мм	E мм	F мм	G мм	H мм	I мм	L мм	M* мм	N мм	O мм	Q* мм	R* мм
ELL 4500	2088	226	**2533**	417	445	1437	987	170	4682	320	1475	1665	360	**1700**	**3820**
ELL 5000	2088	226	**2533**	417	445	1437	987	170	4682	320	1475	1665	360	**1700**	**3820**
ELL 5500	2214	240	**2653**	437	465	1550	1007	167	4872	320	1475	1815	360	**1700**	**3970**
ELL 6000	2214	240	**2653**	437	465	1550	1007	167	4872	320	1475	1815	360	**1700**	**3970**

ELL	Номинальная мощность	Максимальная мощность	Объем воды	Гидравлическое сопротивление (**)	Аэродинамическое сопротивление	Макс. рабочее давление	Вес	ПОДКЛЮЧЕНИЯ					
Модель	**кВт**	**кВт**	**л**	**м вод.ст**	**мм вод.ст**	**бар**	**кг**	**T1- T2 UNI 2278 PN16**	**T3 UNI 2278 PN16**	**T4 ISO 7/1**	**T5 Øi mm**	**T6 Ø mm**	**T7 Øi mm**
ELL 4500	3420÷4500	3638,3÷4838,7	6012	0,70÷0,85	51÷88	6	7750	DN 250	DN 125	Rp 1½	660	500	133
ELL 5000	3800÷5000	4064,2÷5421,8	6012	0,80÷1,05	65÷110	6	7750	DN 250	DN 125	Rp 1½	660	500	133
ELL 5500	4180÷5500	4446,8÷5914	7058	0,95÷1,15	60÷100	6	9300	DN 250	DN 125	Rp 1½	660	500	133
ELL 6000	4560÷6000	4877÷6506,2	7058	1,00÷1,35	68÷120	6	9300	DN 250	DN 125	Rp 1½	660	500	133

(*)Минимальные размеры для доступа в котельную (**) ΔT 15°K

Технические характеристики

ELLPREX (газ)		**170**	**240**	**290**	**340**	**420**	**510**	**630**	**760**	**870**	**970**	**1100**	**1320**	**1570**	**1850**	**2200**	**2650**	**3000**	**3500**	**4000**	**4500**	**5000**	**5500**	**6000**
Номинальная мощность	кВт	130 170	180 240	220 290	255 340	315 420	385 510	480 630	580 760	660 870	750 970	860 1100	1000 1320	1200 1570	1400 1850	1700 2200	2000 2650	2300 3000	2700 3500	3040 4000	3420 4500	3800 5000	4180 5500	4560 6000
Максимальная мощность	кВт	140 186	195 262	239 317	277 371	342 459	418 557	520 688	630 830	715 950	815 1060	935 1200	1087 1442	1304 1715	1520 2020	1845 2400	2170 2890	2492 3280	2930 3825	3297 4371	3638,3 4838,7	4064,2 5421,8	4446,8 5914	4877 6506,2
КПД при номинальной нагрузке (фактический)	%	92,8 91,4	92,3 91,6	92 91,4	92 91,6	92,1 91,5	92,1 91,5	92,3 91,5	92 91,5	92,3 91,5	92 91,5	91,9 91,6	92 91,5	92 91,5	92,1 91,5	92,1 91,6	92,1 91,7	92,3 91,4	92,1 91,4	92,2 91,5	94,0 93,0	93,5 92,22	94,0 93,0	93,5 92,22
КПД при частичной нагрузке (фактический)	%	92,7	93,2	93,4	93,6	93,9	93,9	93,9	93,9	93,9	93,9	93,9	93,9	93,9	93,9	93,9	93,9	93,9	93,9	93,9	94,66 93,65	94,15 92,87	94,66 93,65	94,15 92,87
КПД сгорания при номинальной нагрузке	%	93,5 92,2	93 92,2	92,5 92,1	92,9 92,5	92,8 92,4	92,7 92,4	92,6 92	92,3 92,1	92,8 92,1	92,5 91,9	91,4 92	92,2 91,8	92,2 91,9	92,4 91,9	92,4 91,9	92,4 92	92,4 91,8	92,4 91,8	92,4 91,8	94,54 93,51	94,05 92,83	94,54 93,46	94,05 92,83
Потери тепла через корпус (мин.-макс.)	%	0,7 0,8	0,7 0,6	0,4 0,6	0,8 0,8	0,7 0,9	0,6 0,9	0,3 0,4	0,2 0,5	0,5 0,6	0,5 0,4	0,4 0,3	0,2 0,3	0,2 0,4	0,3 0,3	0,3 0,3	0,3 0,3	0,2 0,3	0,3 0,3	0,2 0,3	0,54 0,51	0,55 0,61	0,54 0,46	0,55 0,61
Потери тепла с уходящими при работающей горелке (мин.-макс.)	%	6,4 7,7	6,9 7,7	7,4 7,8	7,1 7,4	7,1 7,5	7,2 7,5	7,3 7,9	7,6 7,8	7,1 7,8	7,4 8	7,6 7,9	7,7 8,1	7,7 8	7,5 8,1	7,5 8	7,5 7,9	7,5 8,1	7,5 8,1	7,5 8,1	5,46 6,49	5,95 7,17	5,46 6,54	5,95 7,17
Потери тепла через дымоход при выключенной горелке	%	0,2	0,2	0,2	0,2	0,2	0,2	0,2	0,2	0,2	0,2	0,2	0,2	0,2	0,2	0,2	0,2	0,2	0,2	0,2	0,2	0,2	0,2	0,2
Температура дымовых газов (мин.-макс.)	°C	131 159	141 159	152 160	145 152	147 154	149 153	151 163	156 161	147 160	152 165	155 163	158 166	158 165	153 166	153 164	153 163	153 167	153 167	153 166	112 133	122 147	112 134	122 147
Содержание CO2	%	9,8	9,8	9,8	9,8	9,8	9,8	9,8	9,8	9,8	9,8	9,8	9,8	9,8	9,8	9,8	9,8	9,8	9,8	9,8	9,8	9,8	9,8	9,8
Массовый расход дымовых газов	Кг/час	210 279	293 393	359 476	416 557	514 689	628 837	781 1034	947 1247	1074 1428	1225 1593	1405 1803	1633 2167	1960 2577	2284 3036	2773 3607	3261 4344	3745 4930	4404 5754	4955 6570	5468,9 7273,3	6109,0 8149,8	6684,2 8889,5	7330,8 9779,7
ELLPREX (диз.топливо)		**170**	**240**	**290**	**340**	**420**	**510**	**630**	**760**	**870**	**970**	**1100**	**1320**	**1570**	**1850**	**2200**	**2650**	**3000**	**3500**	**4000**	**4500**	**5000**	**5500**	**6000**
Номинальная мощность	кВт	130 170	180 240	220 290	255 340	315 420	385 510	480 630	580 760	660 870	750 970	860 1100	1000 1320	1200 1570	1400 1850	1700 2200	2000 2650	2300 3000	2700 3500	3040 4000	3420 4500	3800 5000	4180 5500	4560 6000
Максимальная мощность	кВт	140 186	195 262	239 317	277 371	342 459	418 557	520 688	630 830	715 950	815 1060	935 1200	1087 1442	1304 1715	1520 2020	1845 2400	2170 2890	2492 3280	2930 3825	3297 4371	3638,3 4838,7	4064,2 5421,8	4446,8 5914	4877 6506,2
КПД при номинальной нагрузке (фактический)	%	92,8 91,4	92,3 91,6	92 91,4	92 91,6	92,1 91,5	92,1 91,5	92,3 91,5	92 91,5	91,5 91,5	92 91,5	91,9 91,6	92 91,5	92 91,5	92,1 91,5	92,1 91,6	92,1 91,7	92,3 91,4	92,1 91,4	92,2 91,5	94,0 93,0	93,5 92,22	94,0 93,0	93,5 92,22
КПД при частичной нагрузке (фактический)	%	92,7	93,2	93,4	93,6	93,9	93,9	93,9	93,9	93,9	93,9	93,9	93,9	93,9	93,9	93,9	93,9	93,9	93,9	93,9	94,66 93,65	94,15 92,87	94,66 93,65	94,15 92,87
КПД сгорания при номинальной нагрузке	%	93,5 92,2	93 92,2	92,5 92,1	92,8 92,5	92,7 92,4	92,7 92,4	92,6 92	92,3 92,1	92,1 92,1	92,5 91,9	92,3 92	92,2 91,8	92,2 91,9	92,4 91,8	92,4 91,9	92,4 92	92,4 91,7	92,4 91,7	92,4 91,8	94,53 93,48	94,07 92,84	94,53 93,48	94,07 92,84
Потери тепла через корпус (мин.-макс.)	n.	0,7 0,8	0,7 0,6	0,4 0,6	0,8 0,8	0,6 0,9	0,6 0,9	0,3 0,4	0,2 0,5	0,5 0,5	0,4 0,4	0,4 0,3	0,2 0,2	0,2 0,3	0,3 0,3	0,3 0,3	0,3 0,3	0,1 0,3	0,3 0,3	0,2 0,3	0,53 0,48	0,57 0,62	0,53 0,48	0,57 0,62
Потери тепла с уходящими при работающей горелке (мин.-макс.)	%	6,4 7,8	6,9 7,8	7,4 7,8	7,1 7,4	7,2 7,5	7,3 7,5	7,3 7,9	7,6 7,8	7,8 7,8	7,4 8	7,6 7,9	7,7 8,1	7,7 8	7,5 8,1	7,5 8	7,5 7,9	7,5 8,2	7,5 8,2	7,5 8,1	5,47 6,52	5,93 7,16	5,47 6,52	5,93 7,16
Потери тепла через дымоход при выключенной горелке	%	0,2	0,2	0,2	0,2	0,2	0,2	0,2	0,2	0,2	0,2	0,2	0,2	0,2	0,2	0,2	0,2	0,2	0,2	0,2	0,2	0,2	0,2	0,2
Температура дымовых газов (мин.-макс.)	%	141 171	152 171	164 172	156 164	158 166	160 165	162 175	168 173	158 172	164 177	167 175	170 179	170 177	165 178	165 176	165 175	165 180	165 180	165 179	120 143	130 157	120 143	130 157
Содержание CO2	%	12,8	12,8	12,8	12,8	12,8	12,8	12,8	12,8	12,8	12,8	12,8	12,8	12,8	12,8	12,8	12,8	12,8	12,8	12,8	12,8	12,8	12,8	12,8
Массовый расход дымовых газов	°C	214 284	298 401	366 485	424 568	523 702	640 852	796 1053	964 1271	1094 1454	1248 1632	1431 1837	1664 2208	1996 2626	2327 3093	2825 3675	3322 4425	3816 5022	4486 5861	5048 6693	5571,4 7409,6	6223,5 8302,5	6809,4 9056,1	7468,2 9963,0