Не требующий обслуживания запорный клапан с сильфоном из нержавеющей стали-металлически уплотненный

ARI-FABA® LongLife - Проходная конструкция с фланцами
- контрольное обозначение DIN DVGW
- обозначение детали TÜ.A/TÜV.AR.186-00
- контрольный номер OTH: 088-945053
- TRB 801 приложение II № 45 (кроме EN-JL1040)

Серый литейный чугун
Чугун с шаровидным графитом
Литая сталь
Кованая сталь
Тип 046 Стр. 2+3

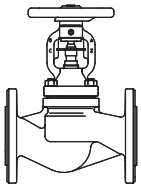

ARI-FABA® LongLife - Проходная конструкция с концами под приварку
- контрольное обозначение DIN DVGW
- обозначение детали TÜ.A/TÜV.AR.186-00
- контрольный номер OTH: 088-945053
- TRB 801 приложение II № 45

Кованая сталь
Тип 040 Стр. 4

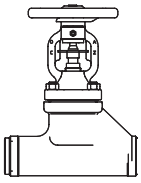

ARI-FABA® LongLife - Проходная конструкция с концами под приварку
- контрольное обозначение DIN DVGW
- обозначение детали TÜ.A/TÜV.AR.186-00
- контрольный номер OTH: 088-945053
- TRB 801 приложение II № 45

Литая сталь
Тип 040 Стр. 5

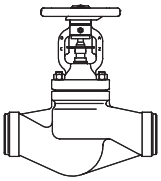

ARI-FABA® LongLife - Клапан с наклонным шпинделем, с концами под приварку
- контрольное обозначение DIN DVGW
- обозначение детали TÜ.A/TÜV.AR.186-00
- контрольный номер OTH: 088-945053
- TRB 801 приложение II № 45

Литая сталь
Тип 066 Стр. 6

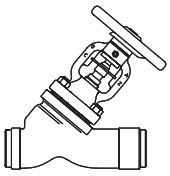

ARI-FABA® LongLife - Угловая конструкция с фланцами
- контрольное обозначение DIN DVGW
- обозначение детали TÜ.A/TÜV.AR.186-00
- контрольный номер OTH: 088-945053
- TRB 801 приложение II № 45 (кроме EN-JL1040)

Серый литейный чугун
Чугун с шаровидным графитом
Литая сталь
Тип 047 Стр. 7

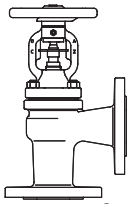

ARI-FABA® LA - Проходная конструкция с фланцами
- контрольный номер OTH: 088-945053
- TRB 801 приложение II № 45

Литая сталь
Тип 044 Стр. 8

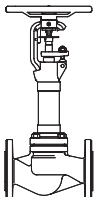

ARI-FABA® LA - Проходная конструкция с концами под приварку
- контрольный номер OTH: 088-945053
- TRB 801 приложение II № 45

Литая сталь
Кованая сталь
Тип 067 Стр. 9+10

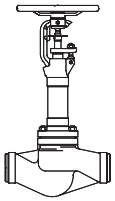

ARI-FABA® LA - Клапан с наклонным шпинделем, с концами под приварку
- контрольный номер OTH: 088-945053
- TRB 801 приложение II № 45

Литая сталь
Тип 068 Стр. 11

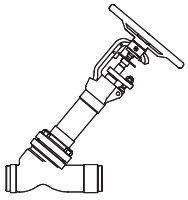

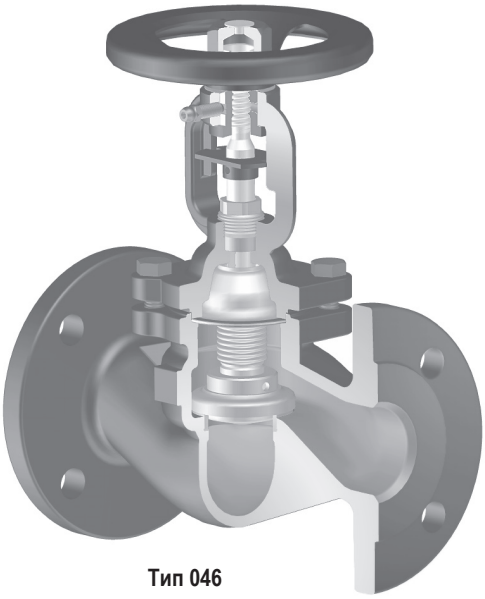

Тип 046

Конструкция из нержавеющей стали
см. технический паспорт „ARI-FABA® LongLife Нержавеющая сталь“
Исполнение ANSI
см. технический паспорт „ARI-FABA®-ANSI LongLife“

Особенности:
- сильфон с двойной стенкой
- DN 15-100 дросселирующий затвор
- DN 15- 80 шпиндель с мелкой резьбой
- смазочный ниппель в качестве установочного винта
- дугообразная крышка из чугуна с шаровидным графитом
- теплоотводная дугообразная крышка
- шпиндель с сильфонным уплотнением
- предохранительный сальник
- разъемное индикаторное приспособление, в серийном изготовлении
- неподнимающийся маховик
- разъемная защита от перекручивания для всех номинальных диаметров
- шпиндель с внешней ходовой резьбой
- шпиндель с накатанной резьбой

ARI-FABA®LA:
- сильфон находится вне зоны прохождения потока
- оптимальные значения Zeta также при малых номинальных диаметрах
- откидные болты и крышка сальника с нажимной гильзой

Проходной запорный клапан с фланцами и сильфонным уплотнением (Серый литейный чугун, Чугун с шаровидным графитом, Литая сталь)

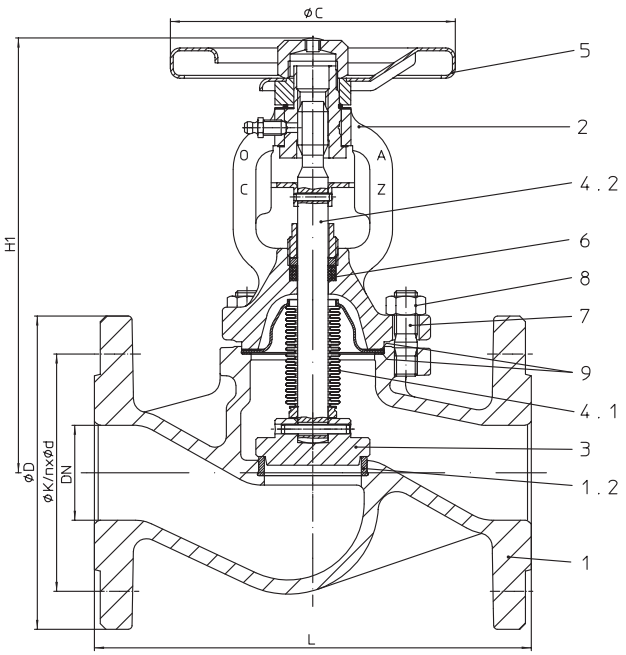

Номер фиг.	Номинальное давление	Материал	Номинальный диаметр
12.046	PN16	EN-JL1040	DN15-300
22.046	PN16	EN-JS1049	DN15-350
	Испытания: DIN DVGW-Reg. DG-4313AO 0772		
23.046	PN25	EN-JS1049	DN15-150
34.046	PN25	1.0619+N	DN200-400
	Испытания: обозначение детали TÜ.A/TÜV.AR.186-00 DIN DVGW-Reg. DG-4313AO 0777		
35.046	PN40	1.0619+N	DN15-250
	Испытания: обозначение детали TÜ.A/TÜV.AR.186-00 DIN DVGW-Reg. DG-4313AO 0777		
• Испытания: контрольный номер OTH: 088-945053			
При больших перепадах давления необходим разгрузочный затвор! (см. стр. 13)			
DN15-100: Стандартное исполнение с дроссельным затвором (макс. доп. ΔP см. Приложение: Характеристики расхода)			

Области применения

промышленность, технические установки на электростанциях, золоулавливающие установки, технологии производственных процессов, газоснабжение, паровые, обогатительные, вакуумные и отопительные установки, технические установки зданий, установки с маслами-теплоносителями, общее строительство установок и оборудования и т. п.
(Другие области применения - по запросу)

Некоторые из возможных рабочих сред

пар, газы, горячая вода, масла-теплоносители, техническая вода, вакуум, аммиак и т.п. (прочие рабочие среды - по запросу)

Перечень деталей

Дет.	Обозначение	Фиг. 12.046	Фиг. 22.046 / Фиг. 23.046	Фиг. 34.046 / Фиг. 35.046
1	Корпус	EN-JL1040, EN-GJL-250	EN-JS1049, EN-GJS-400-18U-LT	GP240GH+N, 1.0619+N
1.2	Седельное кольцо	X20Cr13+QT, 1.4021+QT	X20Cr13+QT, 1.4021+QT	≤DN50: X20Cr13+QT, 1.4021+QT / >DN50: G19 9 NbSi, 1.4551
2	Дугообразная крышка	EN-JS1049, EN-GJS-400-18U-LT	EN-JS1049, EN-GJS-400-18U-LT	GP240GH+N, 1.0619+N
3	Затвор *	≤ DN200: X20Cr13+QT, 1.4021+QT / > DN200: P265GH, 1.0425 / G19 9 Nb Si, 1.4551		
4.1	Сильфон *	X6CrNiMoTi17 12 2, 1.4571		
4.2	Шпиндель *	X20Cr13+QT, 1.4021+QT		
5	Маховик	≤DN125: St (эпоксидное покрытие) / >DN125: EN-JL1040, EN-GJL-250 (эпоксидное покрытие)		
6	Сальниковая набивка *	чистый графит		
7	Болты	5.6	--	
7	Шпилька	--	25CrMo4, 1.7218	
8	Шестигранные гайки	--	C35E, 1.1181	
9	Уплотнительная прокладка *	чистый графит (с прослойкой из хромоникелевой стали)		
* запасные части				

Соблюдайте требования, содержащиеся в нормативной и технической документации!

Инструкции по эксплуатации можно заказать по телефону (+49 52 07) 994-0 или факсу (+49 52 07) 994-158 или 159.

В системах, отвечающих требованиям TRD 110, не допускается применение арматуры ARI из EN-JI1040.

На точность изготовления действует допуск по TRB 801 № 45 (по TRB 801 № 45 применение EN-JL1040 не допускается)

Инженер-конструктор установки отвечает за правильность выбора запорно-регулирующей арматуры.

Габаритные размеры

	DN	15	20	25	32	40	50	65	80	100	125	150	200	250	300	350	400
L	(мм)	130	150	160	180	200	230	290	310	350	400	480	600	730	850	980	1100
H1	(мм)	205	205	210	210	225	230	245	265	365	395	425	550	720	775	975	1015
ØC (PN16/25)	(мм)	126	126	126	126	150	150	175	175	225	300	400	520	520	520	640	640
ØC (PN40)	(мм)	126	126	126	126	150	150	175	225	300	300	400	520	520	--	--	--
Ход	(мм)	6	6	8	8	13	13	16	20	25	32	40	50	70	80	90	100
Значение Kvs	($м^3$/ч)	4,7	7,4	11,2	18,3	29,3	44,2	73,2	112,2	173	288	410	725	1145	1635	2220	3180
Значение Zeta	--	3,5	4,5	4,8	4,8	4,6	4,9	5,1	5	5,1	4,5	4,6	4,6	4,5	4,6	4,7	3,9
Значения коэффициентов Zeta определены с допуском на расчетное значение Kv по нормам VDI/VDE 2173 стандартные размеры фланцев см. на стр. 15																	

Монтажная длина клапанов FTF базовой серии 1 согласно DIN EN 558-1

Масса

Номер фиг.	DN	15	20	25	32	40	50	65	80	100	125	150	200	250	300	350	400
12. / 22. / 23.046	(кг)	3,6	4,3	5,3	6,6	9,2	11,6	15,8	21,8	33	54	69	140	240	265	360	--
34.046	(кг)	--	--	--	--	--	--	--	--	--	--	--	147	238	339	570	650
35.046	(кг)	4,5	4,8	6,2	7,3	10,6	12,6	19,1	26,1	35	60,3	88	178	305	--	--	--

Проходной запорный клапан с фланцами и сильфонным уплотнением (Кованая сталь)

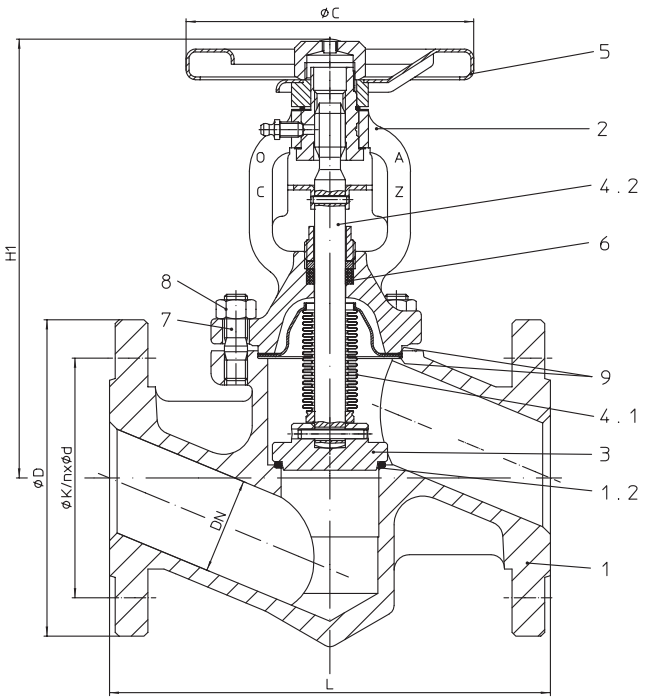

Номер фиг.	Номинальное давление	Материал	Номинальный диаметр
45.046	PN40	1.0460	DN15-50
	DN >50 см. Фиг. 35.046 (1.0619+N)		
Испытания: • обозначение детали TÜ.A/TÜV.AR.186-00 • контрольный номер OTH: 088-945053			
Стандартное исполнение с дроссельным затвором (макс. доп. ΔP см. Приложение: Характеристики расхода)			

Области применения

промышленность, технические установки на электростанциях, золоулавливающие установки, технологии производственных процессов, газоснабжение, паровые, обогатительные, вакуумные и отопительные установки, технические установки зданий, установки с маслами-теплоносителями, общее строительство установок и оборудования и т. п.
(Другие области применения - по запросу)

Некоторые из возможных рабочих сред

пар, газы, горячая вода, масла-теплоносители, техническая вода, вакуум, аммиак и т.п.
(прочие рабочие среды - по запросу)

Перечень деталей

Дет.	Обозначение	Фиг. 45.046
1	Корпус	P250 GH, 1.0460
1.2	Седельное кольцо	G19 9 NbSi, 1.4551
2	Дугообразная крышка	P250 GH, 1.0460
3	Затвор *	X20Cr13+QT, 1.4021+QT
4.1	Сильфон *	X6CrNiMoTi17 12 2, 1.4571
4.2	Шпиндель *	X20Cr13+QT, 1.4021+QT
5	Маховик	Fe P01, 1.0330 (эпоксидное покрытие)
6	Сальниковая набивка *	чистый графит
7	Шпилька	25CrMo4, 1.7218
8	Шестигранные гайки	C35E, 1.1181
9	Уплотнительная прокладка *	чистый графит (с прослойкой из хромоникелевой стали)
* запасные части		

Соблюдайте требования, содержащиеся в нормативной и технической документации!

Инструкции по эксплуатации можно заказать по телефону (+49 52 07) 994-0 или факсу (+49 52 07) 994-158 или 159.

На точность изготовления действует допуск по TRB 801 № 45.

Инженер-конструктор установки отвечает за правильность выбора запорно-регулирующей арматуры.

Габаритные размеры

	DN	15	20	25	32	40	50
L	(мм)	130	150	160	180	200	230
H1	(мм)	215	215	225	230	225	230
ØC (PN40)	(мм)	126	126	126	126	150	150
Ход	(мм)	6	6	8	8	13	13
Значение Kvs	($м^3$/ч)	3,3	5,8	9,2	15	23,3	36
Значение Zeta	--	7,2	7,3	7,1	7,2	7,3	7,4
Значения коэффициентов Zeta определены с допуском на расчетное значение Kv по нормам VDI/VDE 2173						стандартные размеры фланцев см. на стр. 15	

Монтажная длина клапанов FTF базовой серии 1 согласно DIN EN 558-1

Масса

Номер фиг.	DN	15	20	25	32	40	50
45.046	(кг)	3,8	4,8	5,5	7	10	12

Проходной запорный клапан с концами под приварку и сильфонным уплотнением (Кованая сталь)

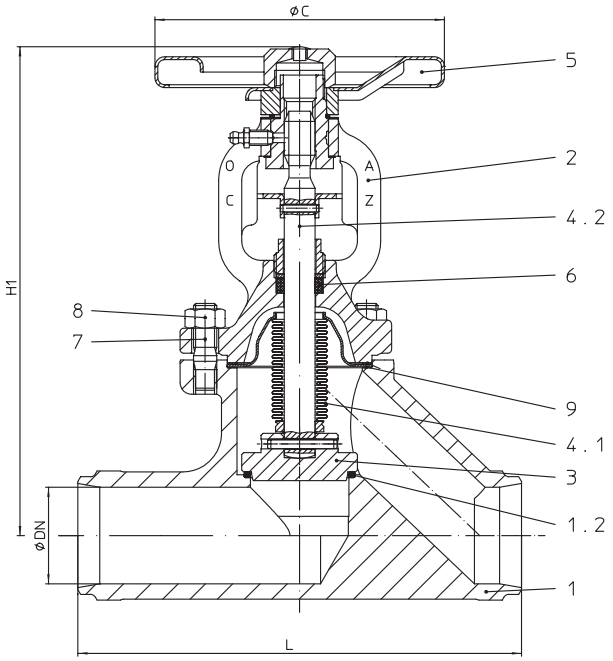

Номер фиг.	Номинальное давление	Материал	Номинальный диаметр
45.040	PN40	P250 GH	DN15-50
	DN >50 см. Фиг. 35.040 (1.0619+N)		
Концы под приварку встык согласно DIN EN 12627 - 4 (см. стр. 12)			
Испытания: • обозначение детали TÜ.A/TÜV.AR.186-00 • контрольный номер OTH: 088-945053			
Стандартное исполнение с дроссельным затвором (макс. доп. ΔP см. Приложение: Характеристики расхода)			

Области применения

промышленность, технические установки на электростанциях, золоулавливающие установки, технологии производственных процессов, газоснабжение, паровые, обогатительные, вакуумные и отопительные установки, технические установки зданий, установки с маслами-теплоносителями, общее строительство установок и оборудования и т. п.
(Другие области применения - по запросу)

Некоторые из возможных рабочих сред

пар, газы, горячая вода, масла-теплоносители, техническая вода, вакуум, аммиак и т.п.
(прочие рабочие среды - по запросу)

Перечень деталей

Дет.	Обозначение	Фиг. 45.040
1	Корпус	P250 GH, 1.0460
1.2	Седельное кольцо	G19 9 NbSi, 1.4551
2	Дугообразная крышка	P250 GH, 1.0460
3	Затвор *	X20Cr13+QT, 1.4021+QT
4.1	Сильфон *	X6CrNiMoTi17 12 2, 1.4571
4.2	Шпиндель *	X20Cr13+QT, 1.4021+QT
5	Маховик	Fe P01, 1.0330 (эпоксидное покрытие)
6	Сальниковая набивка *	чистый графит
7	Шпилька	25CrMo4, 1.7218
8	Шестигранные гайки	C35E, 1.1181
9	Уплотнительная прокладка *	чистый графит (с прослойкой из хромоникелевой стали)
* запасные части		

Соблюдайте требования, содержащиеся в нормативной и технической документации!

Инструкции по эксплуатации можно заказать по телефону (+49 52 07) 994-0 или факсу (+49 52 07) 994-158 или 159.

На точность изготовления действует допуск по TRB 801 № 45

Инженер-конструктор установки отвечает за правильность выбора запорно-регулирующей арматуры.

Габаритные размеры

	DN	15	20	25	32	40	50
L	(мм)	130	150	160	180	200	230
H1	(мм)	215	215	225	230	250	255
ØC (PN40)	(мм)	126	126	126	126	150	150
Ход	(мм)	6	6	8	8	13	13
Значение Kvs	($м^3$/ч)	3,3	5,8	9,2	15	23,3	36
Значение Zeta	--	7,2	7,3	7,1	7,2	7,3	7,4
Значения коэффициентов Zeta определены с допуском на расчетное значение Kv по нормам VDI/VDE 2173							

Монтажная длина клапанов ETE базовой серии 1 согласно DIN EN 12982

Масса

Номер фиг.	DN	15	20	25	32	40	50
45.040	(кг)	2,6	2,8	3,8	4,2	5,8	8,2

Проходной запорный клапан с концами под приварку и сильфонным уплотнением (Литая сталь)

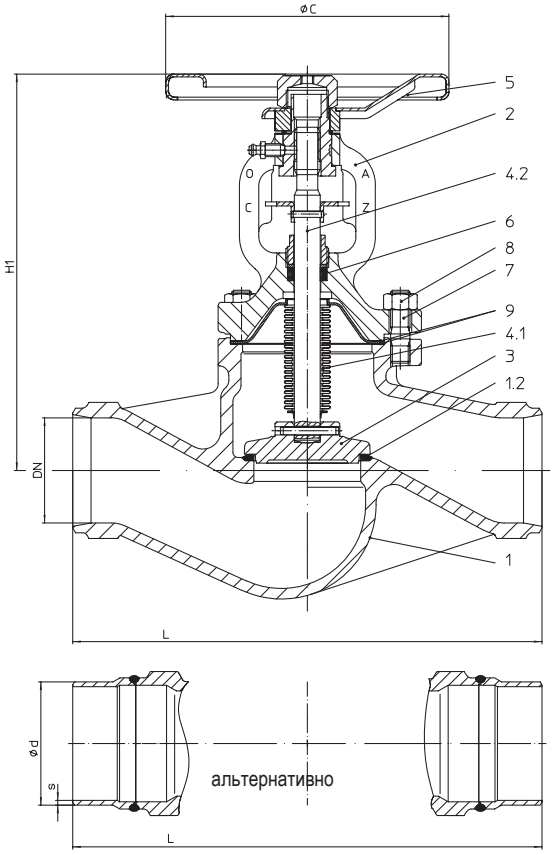

Номер фиг.	Номинальное давление	Материал	Номинальный диаметр
34.040	PN25	1.0619+N	DN200-300
35.040	PN40	1.0619+N	DN65-250
Концы под приварку встык согласно DIN EN 12627 - 4 (см. стр. 12) альтернативно: DN 65-200 с концами под приварку из стали P235GH			
Испытания: • обозначение детали TÜ.A/TÜV.AR.186-00 • контрольный номер OTH: 088-945053 • DIN DVGW-Reg. DG-4313AO 0777 / 0778			
При больших перепадах давления необходим разгрузочный затвор! (см. стр. 13)			
DN65-100: Стандартное исполнение с дроссельным затвором (макс. доп. ΔP см. Приложение: Характеристики расхода)			

Области применения

промышленность, технические установки на электростанциях, золоулавливающие установки, технологии производственных процессов, газоснабжение, паровые, обогатительные, вакуумные и отопительные установки, технические установки зданий, установки с маслами-теплоносителями, общее строительство установок и оборудования и т. п.
(Другие области применения - по запросу)

Некоторые из возможных рабочих сред

пар, газы, горячая вода, масла-теплоносители, техническая вода, вакуум, аммиак и т.п.
(прочие рабочие среды - по запросу)

Перечень деталей

Дет.	Обозначение	Фиг. 34.040 / 35.040
1	Корпус	GP240GH+N, 1.0619+N
1.2	Седельное кольцо	G19 9 NbSi, 1.4551
2	Дугообразная крышка	GP240GH+N, 1.0619+N
3	Затвор *	≤DN200: X20Cr13+QT, 1.4021+QT / >DN200: P265GH, 1.0425 / G19 9 Nb Si, 1.4551
4.1	Сильфон *	X6CrNiMoTi17 12 2, 1.4571
4.2	Шпиндель *	X20Cr13+QT, 1.4021+QT
5	Маховик	≤DN125: St (эпоксидное покрытие) / >DN125: EN-JL1040, EN-GJL-250 (эпоксидное покрытие)
6	Сальниковая набивка *	чистый графит
7	Шпилька	25CrMo4, 1.7218
8	Шестигранные гайки	C35E, 1.1181
9	Уплотнительная прокладка *	чистый графит (с прослойкой из хромоникелевой стали)
* запасные части		

Соблюдайте требования, содержащиеся в нормативной и технической документации!

Инструкции по эксплуатации можно заказать по телефону (+49 52 07) 994-0 или факсу (+49 52 07) 994-158 или 159.

В системах, отвечающих требованиям TRD 110, не допускается применение арматуры ARI из EN-JI1040.

На точность изготовления действует допуск по TRB 801 № 45

Инженер-конструктор установки отвечает за правильность выбора запорно-регулирующей арматуры.

Габаритные размеры

	DN	65	80	100	125	150	200	250	300
L	(мм)	290	310	350	400	480	600	730	850
H1	(мм)	245	265	365	395	425	550	720	775
ØC (PN25)	(мм)	--	--	--	--	--	520	520	520
ØC (PN40)	(мм)	175	225	300	300	400	--	--	--
Ход	(мм)	16	20	25	32	40	50	70	80
Значение Kvs	($м^3$/ч)	73,2	112,2	173	288	410	725	1145	1635
Значение Zeta	--	5,1	5	5,1	4,5	4,6	4,6	4,5	4,6
Значения коэффициентов Zeta определены с допуском на расчетное значение Kv по нормам VDI/VDE 2173									

Монтажная длина клапанов ETE базовой серии 1 согласно DIN EN 12982

Масса

Номер фиг.	DN	65	80	100	125	150	200	250	300
34.040	(кг)	--	--	--	--	--	116	150	250
35.040	(кг)	12	16,8	23,6	40	56	116	150	--

Клапан с наклонным шпинделем с концами под приварку и сильфонным уплотнением (Литая сталь)

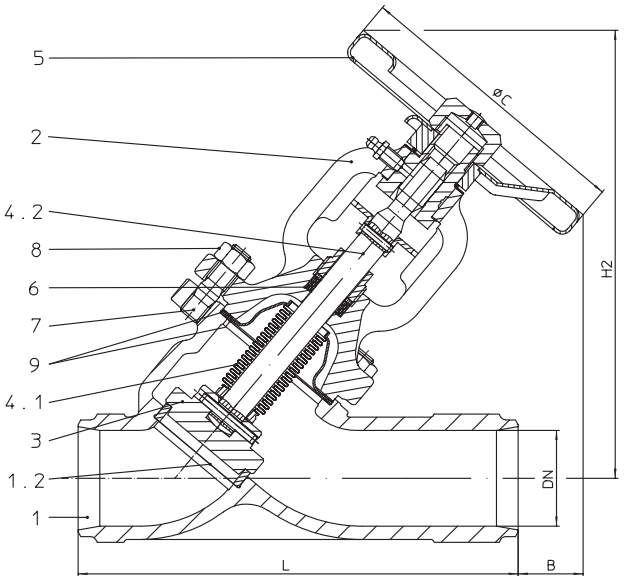

Номер фиг.	Номинальное давление	Материал	Номинальный диаметр
34.066	PN25	1.0619+N	DN200-300
	Испытания: • DIN DVGW-Reg. DG-4313AO 0775		
35.066	PN40	1.0619+N	DN15-250
	Испытания: • DIN DVGW-Reg. DG-4313AO 0776		
Концы под приварку встык согласно DIN EN 12627 - 4 (см. стр. 12)			
Испытания: • обозначение детали TÜ.A/TÜV.AR.186-00 • контрольный номер OTH: 088-945053			
При больших перепадах давления необходим разгрузочный затвор! (см. стр. 13)			
DN15-100: Стандартное исполнение с дроссельным затвором (макс. доп. ΔP см. Приложение: Характеристики расхода)			

Области применения

промышленность, технические установки на электростанциях, золоулавливающие установки, технологии производственных процессов, газоснабжение, паровые, обогатительные, вакуумные и отопительные установки, технические установки зданий, установки с маслами-теплоносителями, общее строительство установок и оборудования и т. п.
(Другие области применения - по запросу)

Некоторые из возможных рабочих сред

пар, газы, горячая вода, масла-теплоносители, техническая вода, вакуум, аммиак и т.п. (прочие рабочие среды - по запросу)

Перечень деталей

Дет.	Обозначение	Фиг. 34./35.066
1	Корпус	GP240GH+N, 1.0619+N
1.2	Седельное кольцо	≤DN50: X20Cr13+QT, 1.4021+QT / >DN50: G19 9 NbSi, 1.4551
2	Дугообразная крышка	GP240GH+N, 1.0619+N
3	Затвор *	≤DN200: X20Cr13+QT, 1.4021+QT / >DN200: P265GH, 1.0425 / G19 9 Nb Si, 1.4551
4.1	Сильфон *	X6CrNiMoTi17 12 2, 1.4571
4.2	Шпиндель *	X20Cr13+QT, 1.4021+QT
5	Маховик	≤DN125: St (эпоксидное покрытие) / >DN125: EN-JL1040, EN-GJL-250 (эпоксидное покрытие)
6	Сальниковая набивка *	чистый графит
7	Шпилька	25CrMo4, 1.7218
8	Шестигранные гайки	C35E, 1.1181
9	Уплотнительная прокладка *	чистый графит (с прослойкой из хромоникелевой стали)
* запасные части		

Соблюдайте требования, содержащиеся в нормативной и технической документации!

Инструкции по эксплуатации можно заказать по телефону (+49 52 07) 994-0 или факсу (+49 52 07) 994-158 или 159.

На точность изготовления действует допуск по TRB 801 № 45

Инженер-конструктор установки отвечает за правильность выбора запорно-регулирующей арматуры.

Габаритные размеры

	DN	15	20	25	32	40	50	65	80	100	125	150	200	250	300
L	(мм)	130	150	160	180	200	230	290	310	350	400	480	600	730	850
H2	(мм)	195	195	205	205	235	235	265	295	380	415	480	615	740	795
B	(мм)	85	65	65	50	60	35	10	45	90	60	50	110	100	45
ØC (PN25)	(мм)	--	--	--	--	--	--	--	--	--	--	--	520	520	520
ØC (PN40)	(мм)	126	126	126	126	150	150	175	225	300	300	400	520	520	--
Ход	(мм)	6	6	8	8	13	13	16	20	25	32	40	50	70	80
Значение Kvs	($м^3$/ч)	5,7	6,8	12,7	16,8	35,8	47,7	77	107	174	279	406	789	1253	1655
Значение Zeta	--	2,5	5,5	3,9	5,9	3,2	4,4	4,8	5,8	5,3	5	4,2	3,8	4	4,7
Значения коэффициентов Zeta определены с допуском на расчетное значение Kv по нормам VDI/VDE 2173															

Монтажная длина клапанов ETE базовой серии 1 согласно DIN EN 12982

Масса

Номер фиг.	DN	15	20	25	32	40	50	65	80	100	125	150	200	250	300
34.066	(кг)	--	--	--	--	--	--	--	--	--	--	--	131	210	230
35.066	(кг)	2,8	3	3,4	3,2	4,5	7,3	9	11,4	14,3	27,5	62	131	210	--

Угловой запорный клапан с фланцами и сильфонным уплотнением (Серый литейный чугун, Чугун с шаровидным графитом, Литая сталь)

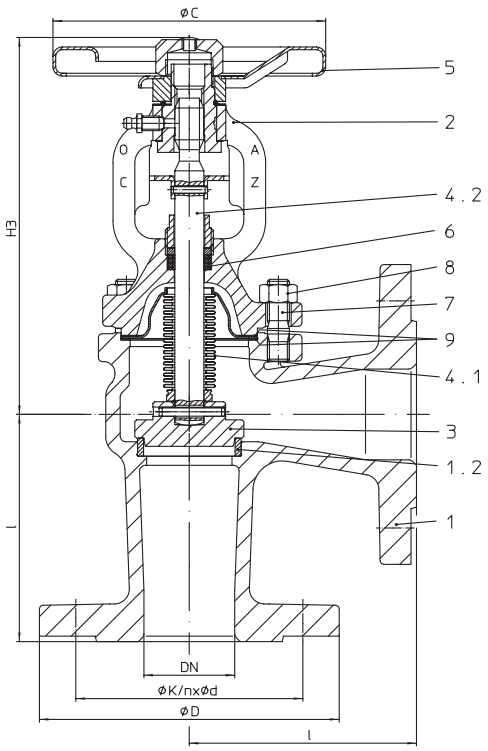

Номер фиг.	Номинальное давление	Материал	Номинальный диаметр
12.047	PN16	EN-JL1040	DN15-300
22.047	PN16	EN-JS1049	DN15-300
	Испытания: • DIN DVGW-Reg. DG-4313AO 0771		
34.047	PN25	1.0619+N	DN200-300
	Испытания: • обозначение детали TÜ.A/TÜV.AR.186-00 • DIN DVGW-Reg. DG-4313AO 0773		
35.047	PN40	1.0619+N	DN15-150
	Испытания: • обозначение детали TÜ.A/TÜV.AR.186-00 • DIN DVGW-Reg. DG-4313AO 0774		
Испытания: • контрольный номер OTH: 088-945053			
При больших перепадах давления необходим разгрузочный затвор! (см. стр. 13)			
DN15-100: Стандартное исполнение с дроссельным затвором (макс. доп. ΔP см. Приложение: Характеристики расхода)			

Области применения

промышленность, технические установки на электростанциях, золоулавливающие установки, технологии производственных процессов, газоснабжение, паровые, обогатительные, вакуумные и отопительные установки, технические установки зданий, установки с маслами-теплоносителями, общее строительство установок и оборудования и т. п.
(Другие области применения - по запросу)

Некоторые из возможных рабочих сред

пар, газы, горячая вода, масла-теплоносители, техническая вода, вакуум, аммиак и т.п. (прочие рабочие среды - по запросу)

Перечень деталей

Дет.	Обозначение	Фиг. 12.047	Фиг. 22.047	Фиг. 34.047 / Фиг. 35.047
1	Корпус	EN-JL1040, EN-GJL-250	EN-JS1049, EN-GJS-400-18U-LT	GP240GH+N, 1.0619+N
1.2	Седельное кольцо	X20Cr13+QT, 1.4021+QT	X20Cr13+QT, 1.4021+QT	≤DN65: X20Cr13+QT, 1.4021+QT >DN65: G19 9 NbSi, 1.4551
2	Дугообразная крышка	EN-JS1049, EN-GJS-400-18U-LT	EN-JS1049, EN-GJS-400-18U-LT	GP240GH+N, 1.0619+N
3	Затвор *	≤DN200: X20Cr13+QT, 1.4021+QT / >DN200: P265GH, 1.0425 / G19 9 Nb Si, 1.4551		
4.1	Сильфон *	X6CrNiMoTi17 12 2, 1.4571		
4.2	Шпиндель *	X20Cr13+QT, 1.4021+QT		
5	Маховик	≤DN125: St (эпоксидное покрытие) / >DN125: EN-JL1040, EN-GJL-250 (эпоксидное покрытие)		
6	Сальниковая набивка *	чистый графит		
7	Болты	5.6	--	
7	Шпилька	--	25CrMo4, 1.7218	
8	Шестигранные гайки	--	C35E, 1.1181	
9	Уплотнительная прокладка *	чистый графит (с прослойкой из хромоникелевой стали)		
* запасные части				

Соблюдайте требования, содержащиеся в нормативной и технической документации!

Инструкции по эксплуатации можно заказать по телефону (+49 52 07) 994-0 или факсу (+49 52 07) 994-158 или 159.

В системах, отвечающих требованиям TRD 110, не допускается применение арматуры ARI из EN-JI1040.

На точность изготовления действует допуск по TRB 801 № 45 (по TRB 801 № 45 применение EN-JL1040 не допускается)

Инженер-конструктор установки отвечает за правильность выбора запорно-регулирующей арматуры.

Габаритные размеры

	DN	15	20	25	32	40	50	65	80	100	125	150	200	250	300
l	(мм)	90	95	100	105	115	125	145	155	175	200	225	275	325	375
H3	(мм)	190	190	195	195	210	210	220	235	325	345	370	485	615	665
ØC (PN16/25)	(мм)	126	126	126	126	150	150	175	175	225	300	400	520	520	520
ØC (PN40)	(мм)	126	126	126	126	150	150	175	225	300	300	400	520	--	--
Ход	(мм)	6	6	8	8	13	13	16	20	25	32	40	50	70	80
Значение Kvs	($м^3$/ч)	5,2	9,2	15	24	37	58	96	150	235	360	510	905	1430	2040
Значение Zeta	--	2,8	2,9	2,8	2,7	2,9	2,8	2,9	2,8	2,7	2,9	3	3	2,9	3
Значения коэффициентов Zeta определены с допуском на расчетное значение Kv по нормам VDI/VDE 2173															

Монтажные длины угловых клапанов CTF базовой серии 8 согласно DIN EN 558-1

Масса

Номер фиг.	DN	15	20	25	32	40	50	65	80	100	125	150	200	250	300
12. / 22.047	(кг)	3,7	4,4	5,1	6,5	8,3	11,2	14,6	19,4	29,4	44	58	99	161	235
34.047	(кг)	--	--	--	--	--	--	--	--	--	--	--	124	153	261
35.047	(кг)	4,6	6,4	6,7	7,5	10,1	12,7	17,5	22	34	49	60	--	--	--

Проходной запорный клапан с фланцами и сильфонным уплотнением - удлиненная конструкция (Литая сталь)

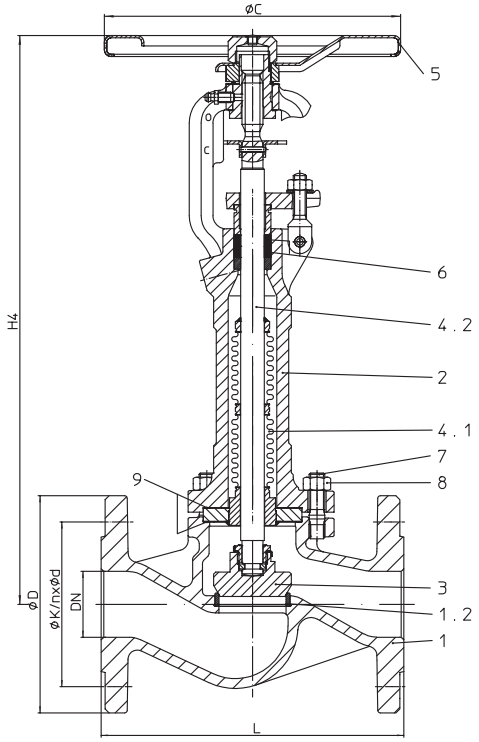

Номер фиг.	Номинальное давление	Материал	Номинальный диаметр
34.044	PN25	1.0619+N	DN15-400
35.044	PN40	1.0619+N	DN15-400
DN500 По запросу			
Испытания:• контрольный номер OTH: 088-945053			
При больших перепадах давления необходим разгрузочный затвор! (см. стр. 13)			
DN15-300: Затвор с конической посадочной поверхностью			

Сильфонное уплотнение вне проточной части клапана.
Специальная конструкция для установки в пульсирующих, турбулентных потоках, сразу же после колен, переходников и т.д.

Области применения

промышленность, технические установки на электростанциях, золоулавливающие установки, технологии производственных процессов, газоснабжение, паровые, обогатительные, вакуумные и отопительные установки, технические установки зданий, установки с маслами-теплоносителями, общее строительство установок и оборудования и т. п.
(Другие области применения - по запросу)

Некоторые из возможных рабочих сред

пар, газы, горячая вода, масла-теплоносители, техническая вода, вакуум, аммиак и т.п. (прочие рабочие среды - по запросу)

Перечень деталей

Дет.	Обозначение	Фиг. 34.040 / 35.040
1	Корпус	GP240GH+N, 1.0619+N
1.2	Седельное кольцо / Седельное кольцо	≤DN50: X20Cr13+QT, 1.4021+QT / >DN50: G19 9 NbSi, 1.4551
2	Дугообразная крышка	GP240GH+N, 1.0619+N
3	Затвор *	X39CrMo17-1+QT, 1.4122+QT
4.1	Сильфон *	X6CrNiMoTi17 12 2, 1.4571
4.2	Шпиндель *	X6CrNiTi18-10, 1.4541
5	Маховик	≤DN125: St (эпоксидное покрытие) / >DN125: EN-JL1040, EN-GJL-250 (эпоксидное покрытие)
6	Сальниковая набивка *	чистый графит
7	Шпилька	25CrMo4, 1.7218
8	Шестигранные гайки	C35E, 1.1181
9	Уплотнительная прокладка *	чистый графит (с прослойкой из хромоникелевой стали)
* запасные части		

Соблюдайте требования, содержащиеся в нормативной и технической документации!

Инструкции по эксплуатации можно заказать по телефону (+49 52 07) 994-0 или факсу (+49 52 07) 994-158 или 159.

На точность изготовления действует допуск по TRB 801 № 45

Инженер-конструктор установки отвечает за правильность выбора запорно-регулирующей арматуры.

Габаритные размеры

	DN	15	20	25	32	40	50	65	80	100	125	150	200	250	300	350	400
L	(мм)	130	150	160	180	200	230	290	310	350	400	480	600	730	850	980	1100
H4	(мм)	325	325	335	335	430	435	450	460	620	645	680	830	915	955	1255	1270
ØC	(мм)	175	175	175	175	225	225	225	225	300	300	400	520	520	520	640	640
Ход	(мм)	7	7	10	10	17	17	20	20	36	40	40	50	65	75	90	100
Значение Kvs	($м^3$/ч)	4,2	7,4	12	19	31	45	76	107	173	288	410	725	1145	1635	2220	3180
Значение Zeta	--	4,4	4,5	4,4	4,2	4,1	4,9	4,9	5,7	5,1	4,5	4,6	4,6	4,5	4,6	4,7	3,9
Значения коэффициентов Zeta определены с допуском на расчетное значение Kv по нормам VDI/VDE 2173 стандартные размеры фланцев см. на стр. 15																	

Монтажная длина клапанов FTF базовой серии 1 согласно DIN EN 558-1

Масса

Номер фиг.	DN	15	20	25	32	40	50	65	80	100	125	150	200	250	300	350	400
34./35.044	(кг)	6,1	7	8	10	13,3	16	24	28	42	65	90	170	300	360	410	600

Проходной запорный клапан с концами под приварку и сильфонным уплотнением - удлиненная конструкция (Кованая сталь)

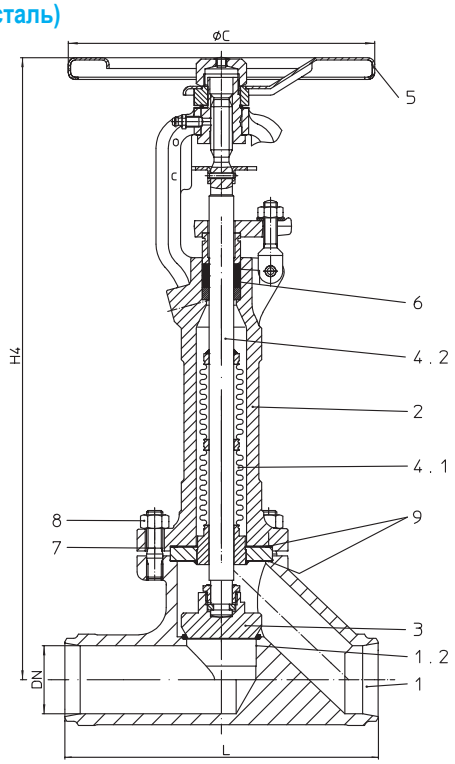

Номер фиг.	Номинальное давление	Материал	Номинальный диаметр
45.067	PN40	1.0460	DN15-50
Концы под приварку встык согласно DIN EN 12627 - 4 (см. стр. 12)			
Испытания: • контрольный номер OTH: 088-945053			
Затвор с конической посадочной поверхностью			

Сильфонное уплотнение вне проточной части клапана.
Специальная конструкция для установки в пульсирующих, турбулентных потоках, сразу же после колен, переходников и т.д.

Области применения

промышленность, технические установки на электростанциях, золоулавливающие установки, технологии производственных процессов, газоснабжение, паровые, обогатительные, вакуумные и отопительные установки, технические установки зданий, установки с маслами-теплоносителями, общее строительство установок и оборудования и т. п.
(Другие области применения - по запросу)

Некоторые из возможных рабочих сред

пар, газы, горячая вода, масла-теплоносители, техническая вода, вакуум, аммиак и т.п.
(прочие рабочие среды - по запросу)

Перечень деталей

Дет.	Обозначение	Фиг. 45.067
1	Корпус	P250 GH, 1.0460
1.2	Седельное кольцо	G19 9 NbSi, 1.4551
2	Дугообразная крышка	GP240GH+N, 1.0619+N
3	Затвор *	X39CrMo17-1+QT, 1.4122+QT
4.1	Сильфон *	X6CrNiMoTi17 12 2, 1.4571
4.2	Шпиндель *	X6CrNiTi18-10, 1.4541
5	Маховик	Fe P01, 1.0330 (эпоксидное покрытие)
6	Сальниковая набивка *	чистый графит
7	Шпилька	25CrMo4, 1.7218
8	Шестигранные гайки	C35E, 1.1181
9	Уплотнительная прокладка *	чистый графит (с прослойкой из хромоникелевой стали)
* запасные части		

Соблюдайте требования, содержащиеся в нормативной и технической документации!

Инструкции по эксплуатации можно заказать по телефону (+49 52 07) 994-0 или факсу (+49 52 07) 994-158 или 159.

На точность изготовления действует допуск по TRB 801 № 45

Инженер-конструктор установки отвечает за правильность выбора запорно-регулирующей арматуры.

Габаритные размеры

	DN	15	20	25	32	40	50
L	(мм)	130	150	160	180	200	230
H4	(мм)	325	325	335	335	430	435
ØC	(мм)	175	175	175	175	225	225
Ход	(мм)	7	7	10	10	17	17
Значение Kvs	($м^3$/ч)	3,3	5,8	9,2	15	23,3	36
Значение Zeta	--	7,2	7,3	7,1	7,2	7,3	7,4
Значения коэффициентов Zeta определены с допуском на расчетное значение Kv по нормам VDI/VDE 2173							

Монтажная длина клапанов ETE базовой серии 1 согласно DIN EN 12982

Масса

Номер фиг.	DN	15	20	25	32	40	50
45.067	(кг)	4,7	5,1	6	7	9	11,5

Проходной запорный клапан с концами под приварку и сильфонным уплотнением - удлиненная конструкция (Литая сталь)

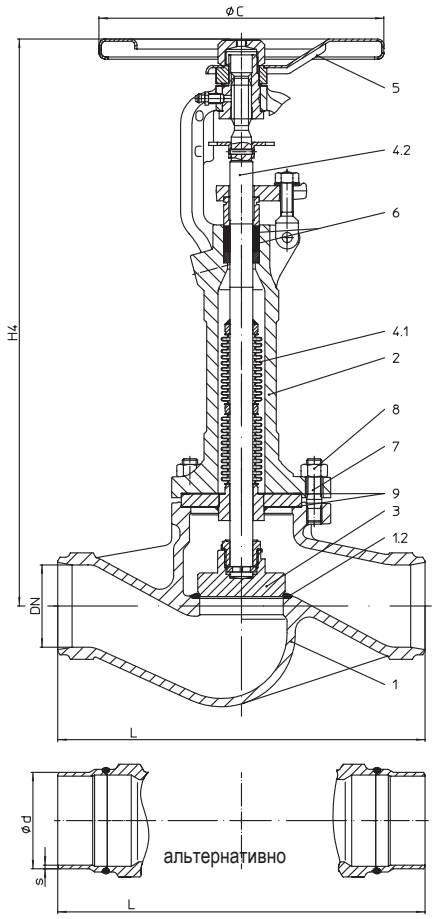

Номер фиг.	Номинальное	Материал	Номинальный
35.067	PN40	1.0619+N	DN65-300
Концы под приварку встык согласно DIN EN 12627 - 4 (см. стр. 12) альтернативно: DN 65-200 с концами под приварку из стали P235GH			
Испытания:• контрольный номер OTH: 088-945053			
При больших перепадах давления необходим разгрузочный затвор! (см. стр. 13)			
Затвор с конической посадочной поверхностью			

Сильфонное уплотнение вне проточной части клапана.
Специальная конструкция для установки в пульсирующих, турбулентных потоках, сразу же после колен, переходников и т.д.

Области применения

промышленность, технические установки на электростанциях, золоулавливающие установки, технологии производственных процессов, газоснабжение, паровые, обогатительные, вакуумные и отопительные установки, технические установки зданий, установки с маслами-теплоносителями, общее строительство установок и оборудования и т. п.
(Другие области применения - по запросу)

Некоторые из возможных рабочих сред

пар, газы, горячая вода, масла-теплоносители, техническая вода, вакуум, аммиак и т.п.

(прочие рабочие среды - по запросу)

Перечень деталей

Дет.	Обозначение	**Фиг. 35.067**
1	Корпус	GP240GH+N, 1.0619+N
1.2	Седельное кольцо	G19 9 NbSi, 1.4551
2	Дугообразная крышка	GP240GH+N, 1.0619+N
3	Затвор *	X39CrMo17-1+QT, 1.4122+QT
4.1	Сильфон *	X6CrNiMoTi17 12 2, 1.4571
4.2	Шпиндель *	X6CrNiTi18-10, 1.4541
5	Маховик	≤DN125: St (эпоксидное покрытие) / >DN125: EN-JL1040, EN-GJL-250 (эпоксидное покрытие)
6	Сальниковая набивка *	чистый графит
7	Шпилька	25CrMo4, 1.7218
8	Шестигранные гайки	C35E, 1.1181
9	Уплотнительная прокладка *	чистый графит (с прослойкой из хромоникелевой стали)
* запасные части		

Соблюдайте требования, содержащиеся в нормативной и технической документации!

Инструкции по эксплуатации можно заказать по телефону (+49 52 07) 994-0 или факсу (+49 52 07) 994-158 или 159.

На точность изготовления действует допуск по TRB 801 № 45

Инженер-конструктор установки отвечает за правильность выбора запорно-регулирующей арматуры.

Габаритные размеры

	DN	65	80	100	125	150	200	250	300
L	(мм)	290	310	350	400	480	600	730	850
H4	(мм)	450	460	620	645	680	830	915	955
ØC	(мм)	225	225	300	300	400	520	520	520
Ход	(мм)	20	20	36	40	40	50	65	75
Значение Kvs	($м^3$/ч)	76	107	173	288	410	725	1145	1635
Значение Zeta	--	4,9	5,7	5,1	4,5	4,6	4,6	4,5	4,6
Значения коэффициентов Zeta определены с допуском на расчетное значение Kv по нормам VDI/VDE 2173									

Монтажная длина клапанов ETE базовой серии 1 согласно DIN EN 12982

Масса

Номер фиг.	DN	65	80	100	125	150	200	250	300
35.067	(кг)	18,	22	32	50	70	130	245	290

Запорный клапан с наклонным шпинделем с концами под приварку и сильфонным уплотнением - удлиненная конструкция (Литая сталь)

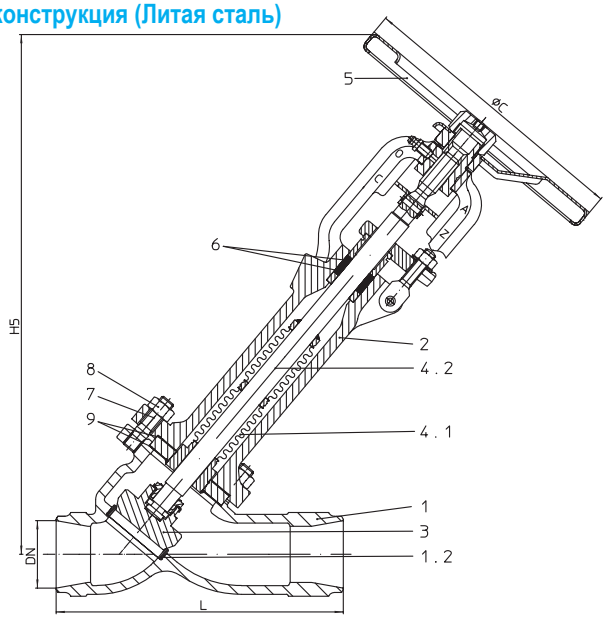

Номер фиг.	Номинальное давление	Материал	Номинальный диаметр
35.068	PN40	1.0619+N	DN200-300
Концы под приварку встык согласно DIN EN 12627 - 4 (см. стр. 12)			
Испытания:• контрольный номер OTH: 088-945053			
При больших перепадах давления необходим разгрузочный затвор! (см. стр. 13)			
Затвор с конической посадочной поверхностью			

Сильфонное уплотнение вне проточной части клапана.
Специальная конструкция для установки в пульсирующих, турбулентных потоках, сразу же после колен, переходников и т.д.

Области применения

промышленность, технические установки на электростанциях, золоулавливающие установки, технологии производственных процессов, газоснабжение, паровые, обогатительные, вакуумные и отопительные установки, технические установки зданий, установки с маслами-теплоносителями, общее строительство установок и оборудования и т. п.
(Другие области применения - по запросу)

Некоторые из возможных рабочих сред

пар, газы, горячая вода, масла-теплоносители, техническая вода, вакуум, аммиак и т.п. (прочие рабочие среды - по запросу)

Перечень деталей

Дет.	Обозначение	Фиг. 35.068
1	Корпус	GP240GH+N, 1.0619+N
1.2	Седельное кольцо	G19 9 NbSi, 1.4551
2	Дугообразная крышка	GP240GH+N, 1.0619+N
3	Затвор *	X39CrMo17-1+QT, 1.4122+QT
4.1	Сильфон *	X6CrNiMoTi17 12 2, 1.4571
4.2	Шпиндель *	X6CrNiTi18-10, 1.4541
5	Маховик	EN-JL1040, EN-GJL-250 (эпоксидное покрытие)
6	Сальниковая набивка *	чистый графит
7	Шпилька	25CrMo4, 1.7218
8	Шестигранные гайки	C35E, 1.1181
9	Уплотнительная прокладка *	чистый графит (с прослойкой из хромоникелевой стали)
* запасные части		

Соблюдайте требования, содержащиеся в нормативной и технической документации!

Инструкции по эксплуатации можно заказать по телефону (+49 52 07) 994-0 или факсу (+49 52 07) 994-158 или 159.

На точность изготовления действует допуск по TRB 801 № 45

Инженер-конструктор установки отвечает за правильность выбора запорно-регулирующей арматуры.

Габаритные размеры

	DN	200	250	300
L	(мм)	600	730	850
H5	(мм)	830	890	935
ØC	(мм)	520	520	520
Ход	(мм)	50	65	75
Значение Kvs	($м^3$/ч)	709	1253	1655
Значение Zeta	--	5,1	4	4,7
Значения коэффициентов Zeta определены с допуском на расчетное значение Kv по нормам VDI/VDE 2173				

Монтажная длина клапанов ETE базовой серии 1 согласно DIN EN 12982

Масса

Номер фиг.	DN	200	250	300
35.068	(кг)	110	245	290

L = монтажная длина

Разделка кромок по DIN EN 25817

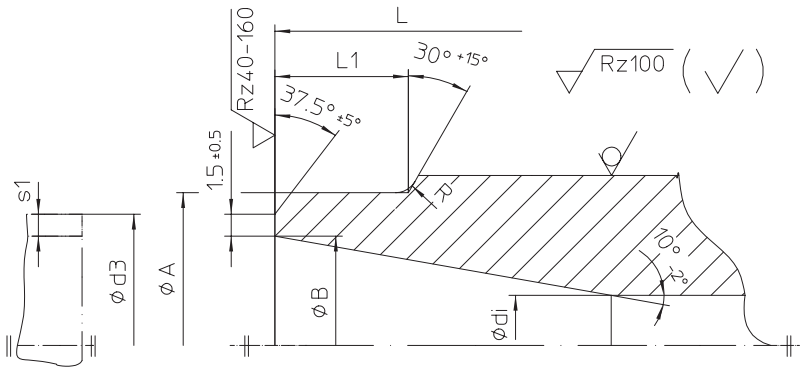

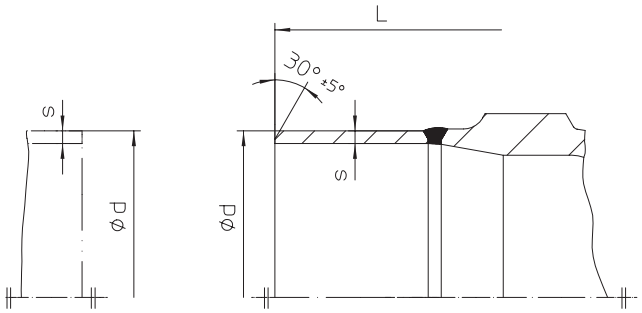

Концы под приварку встык согласно DIN EN 12627 - 4

	DN	15	20	25	32	40	50	65	80	100	125	150	200	250	300	350	400
L	(мм)	130	150	160	180	200	230	290	310	350	400	480	600	730	850	980	1100
ØA	(мм)	22	28	35	44	50	62	77	91	117	144	172	223	278	329	362	413
ØB	(мм)	17,3	22,3	28,5	37,2	43,1	53,9	68,9	80,9	104,3	130,7	157,1	204,9	257,	307,9	338,	384,4
Ødi	(мм)	15	20	25	32	40	50	65	80	100	125	150	200	250	300	330	375
R	(мм)	3	3	3	3	3	3	3	3	3	3	3	5	5	5	5	5
L1	(мм)	10	10	10	10	10	10	10	12	14	18	20	20	25	33	45	45
Ød3	(мм)	21,3	26,9	33,7	42,4	48,3	60,3	76,1	88,9	114,3	139,7	168,3	219,1	273	323,9	355,6	406,4
s1	(мм)	2	2,3	2,6	2,6	2,6	3,2	3,6	4	5	4,5	5,6	7,1	8	8	8,8	11

С приварными переходниками из стали P235GH (приварные переходники ≙ фланцы с приварной горловиной)

	DN	15	20	25	32	40	50	65	80	100	125	150	200	250	300	350	400
Ød	(мм)	--	--	--	--	--	--	76,1	88,9	114,3	139,7	168,3	219,1	--	--	--	--
Øs	(мм)	--	--	--	--	--	--	2,9	3,2	3,6	4	4,5	6,3	--	--	--	--

Монтажная длина клапанов ETE базовой серии 1 согласно DIN EN 12982.

Концы под приварку встык согласно DIN EN 12627 - 4.

Подготовка кромок под сварку согласно по DIN EN 29692 код 1.3.3.

В клапанах ARI с присоединением сваркой встык применяются следующие материалы:
GP240GH+N, 1.0619+N согласно DIN EN 10213-2,
P250GH, 1.0460 согласно DIN EN 10222-2.

Материалом присоединительных переходников (DN 65-200) является P235GH по DIN EN 10216-2.

На основании имеющегося опыта рекомендуется использовать электросварку для соединения клапанов и сетчатых фильтров с трубами или между собой

В виде сварочных добавок рекомендуется использовать щелочно-известковые электроды с соответствующим составом.

Избегать газовой сварки.
Из-за разного состава материала и разной толщины стенки трубы и присоединительного патрубка клапана при газовой сварке более вероятно появление дефектов (например, растрескивание под напряжением, образование крупнозернистой структуры), чем при электросварке.

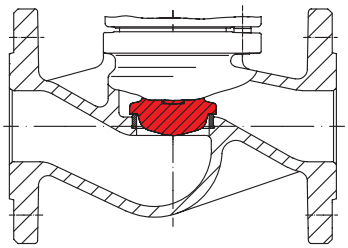

Дросселирующий затвор

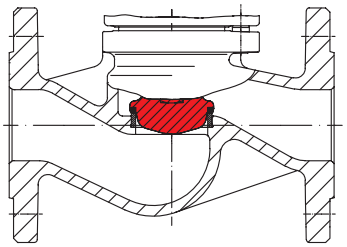

Дросселирующий затвор с мягким уплотнением из PTFE + 25% графита, максимальная рабочая температура 200°C

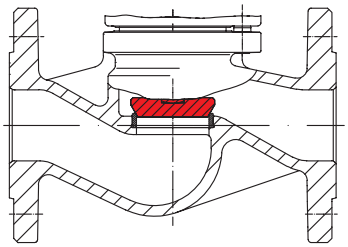

Затвор с конической посадочной поверхностью

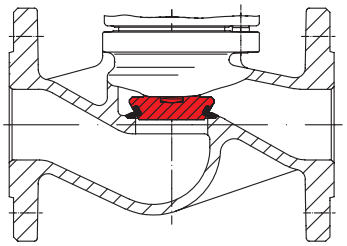

Запорный затвор с конической посадочной поверхностью, стеллитированный

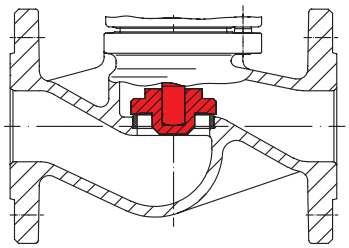

Плавающий затвор —
максимальный перепад давления см. в таблице для разгрузочных затворов на стр. 9.
Установленное давление 0,05 бар.
Внимание: допускается установка только на горизонтальных участках трубопроводов с вертикальным расположением шпинделя.

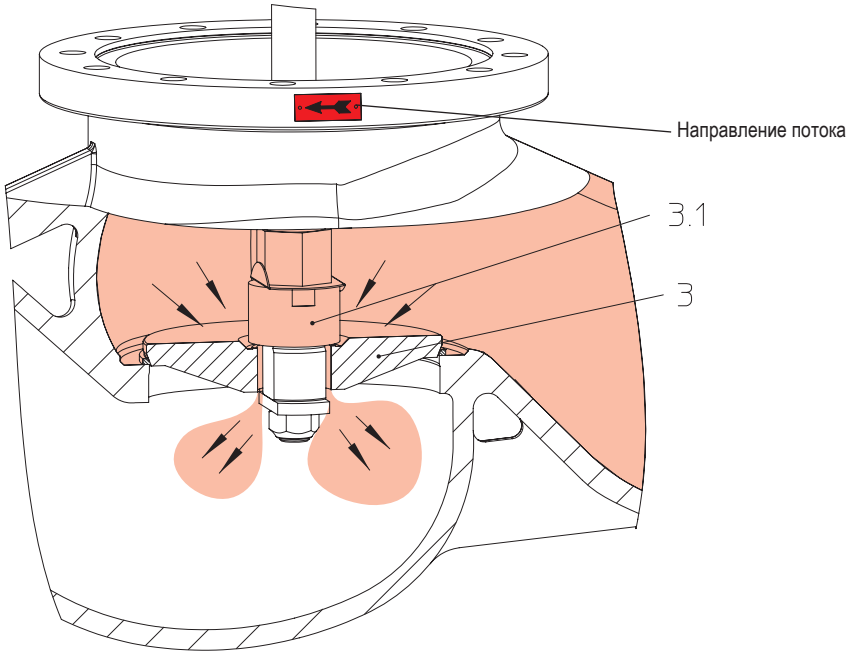

Клапаны с разгрузочным затвором устанавливаются так, чтобы поток был направлен на затвор. Направление течения указано стрелкой на корпусе клапана.
Принцип действия:
при вращении маховика против часовой стрелки на закрытом клапане приподнимается золотник (Дет. 3.1) с основного разгруженного затвора (Дет. 3).
В результате среда проходит через затвор (Дет. 3) и выравнивает давление с обеих сторон. После выравнивания давлений в пределах допуска, указанного в таблице, клапан можно открыть путем дальнейшего вращения маховика с обычным усилием.
Разгруженные затворы максимально эффективны только в замкнутых системах.
При сбросе среды в объем под атмосферным давлением выровнять давление с обеих сторон затвора невозможно.
Если выравнивание давления занимает слишком много времени из-за влияния объема трубопроводов, необходимо наличие байпасной линии вокруг клапана или иные мероприятия для ускорения разгрузки.

Запорные клапаны ARI, для которых перепад давления превышает следующие значения, необходимо оснащать разгруженным затвором

	DN	125	150	200	250	300	350	400	500
Дифференциальное давление (ΔP)	(бар)	25	21	14	9	6	4,5	3,5	1,5

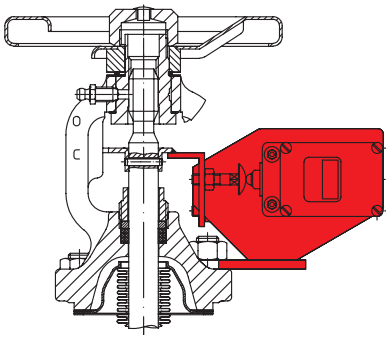

Концевые выключатели

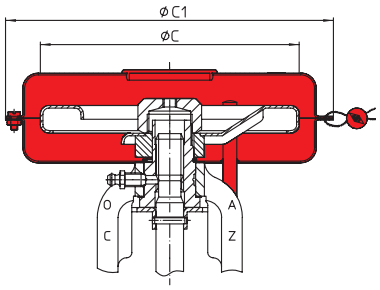

Клапан с защитным кожухом

размер	DN	ØC	ØC1
	(мм)	(мм)	(мм)
I	15-32	126	170
II	40-80	150	190
III	100-150	225	330

Начиная с DN =65, маховик меньшего размера ØC!

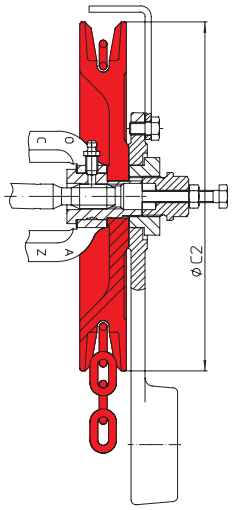

Цепное колесо

DN	ØC2	Вес
(мм)	(мм)	(кг)
15-32	180	2,5
40-80	220	7
100-150	260	8,9
200-400	300	11

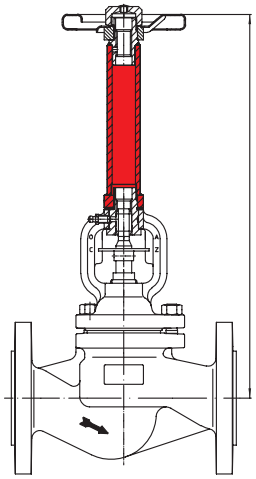

Удлинитель шпинделя (при заказе укажите высоту!)

Использование смазочного ниппеля
Функции:
1. Смазывание
(Предотвращает заедание маховичка
(чтобы везде одинаково было)).
2. Фиксация
(обеспечивает возможность фиксации маховичка
при вращении ниппеля вправо)
3. Смазка и фикация
(Смазка возможна при фиксации маховичка)

Вспомогательное оборудование:
Ограничитель хода

Стандарт: Смазочный ниппель,
фиксирующее устройство

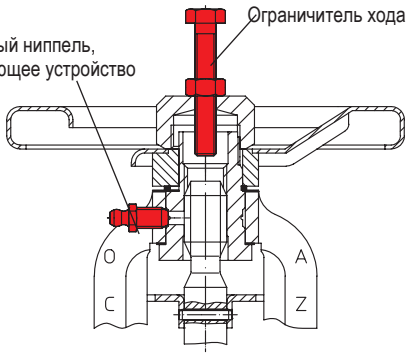

Смазочный ниппель / фиксирующее устройство / ограничитель хода

Ограничитель хода
(аксессуар не входит в комплект поставки!)

DN	Болты
(мм)	(мм x мм)
15-80	M8 x 55
100	M12 x 70
125-150	M12 x 80
200	M12 x 100
250-300	M12 x 120
350-400	M16 x 160

Стандартные размеры фланцев

Фланец стандарта DIN EN 1092-1/-2 (Отверстия фланцев/допуски толщины согласно DIN 2533/2544/2545)

DN		(мм)	15	20	25	32	40	50	65	80	100	125	150	200	250	300	350	400	500
PN6	ØD	(мм)	80	90	100	120	130	140	160	190	210	240	265	320	--	--	--	--	--
PN6	ØK	(мм)	55	65	75	90	100	110	130	150	170	200	225	280	--	--	--	--	--
PN6	n x Ød	(мм)	4x11	4x11	4x11	4x14	4x14	4x14	4x14	4x18	4x18	8x18	8x18	8x18	--	--	--	--	--
PN16	ØD	(мм)	95	105	115	140	150	165	185	200	220	250	285	340	405	460	520	580	715
PN16	ØK	(мм)	65	75	85	100	110	125	145	160	180	210	240	295	355	410	470	525	650
PN16	n x Ød	(мм)	4x14	4x14	4x14	4x18	4x18	4x18	4x18	8x18	8x18	8x18	8x22	12x22	12x26	12x26	16x26	16x30	20x33
PN25	ØD	(мм)	95	105	115	140	150	165	185	200	235	270	300	360	425	485	555	620	730
PN25	ØK	(мм)	65	75	85	100	110	125	145	160	190	220	250	310	370	430	490	550	660
PN25	n x Ød	(мм)	4x14	4x14	4x14	4x18	4x18	4x18	8x18	8x18	8x22	8x26	8x26	12x26	12x30	16x30	16x33	16x36	20x36
PN40	ØD	(мм)	95	105	115	140	150	165	185	200	235	270	300	375	450	515	580	660	755
PN40	ØK	(мм)	65	75	85	100	110	125	145	160	190	220	250	320	385	450	510	585	670
PN40	n x Ød	(мм)	4x14	4x14	4x14	4x18	4x18	4x18	8x18	8x18	8x22	8x26	8x26	12x30	12x33	16x33	16x36	16x39	20x42

Номинальное давление/температура согласно DIN EN 1092-2

Материал			-60°C до <-10°C*	-10°C до 120°C	150°C	200°C	250°C	300°C	350°C	400°C	450°C
EN-JL1040	16	(бар)	--	16	14,4	12,8	11,2	9,6	--	--	--
EN-JS1049	16	(бар)	По запросу	16	15,5	14,7	13,9	12,8	11,2	--	--
EN-JS1049	25	(бар)	По запросу	25	24,3	23	21,8	20	17,5	--	--
EN-JS1049	40	(бар)	По запросу	40	38,8	36,8	34,8	32	28	--	--

Номинальное давление/температура согласно заводской норме АРИ

Материал			-60°C до <-10°C*	-10°C до 120°C	150°C	200°C	250°C	300°C	350°C	400°C	450°C
1.0619+N	25	(бар)	18,7	25	23,9	22	20	17,2	16	14,8	8,2
1.0619+N	40	(бар)	30	40	38,1	35	32	28	25,7	23,8	13,1
1.0460	25	(бар)	18,7	25	23,9	22	20	17,2	16	14,8	10
1.0460	40	(бар)	30	40	38,1	35	32	28	25,7	23,8	16

Промежуточные значения макс. допустимого рабочего давления можно определить путем линейной интерполяции между последовательно низшим и высшим значением температуры данной таблицы температур/давлений.

* Шпильки и гайки из A4-70 (для температур ниже -10°C)

При заказе укажите

- Номер фигуры
- Номинальное давление
- Номинальный диаметр
- Специальное исполнение / вспомогательные устройства

Пример:

Фиг. 35.046; номинальное давление PN40; номинальный диаметр DN100.

Габариты в мм
Масса в кг
1 бар ≙ 10^5 Па ≙ 0,1 мПа
Kvs в м3/ч

Техника с будущим.
качественное немецкое оборудование

ARI-Armaturen Albert Richter GmbH & Co. KG, D-33756 Schloß Holte-Stukenbrock,
Тел. +49 (0)5207 / 994-0, Факс +49 (0)5207 / 994-158 или 159 Интернет: http://www.ari-armaturen.com E-mail: info.vertrieb@ari-armaturen.com